Banos vändbara toalett - en innovation för ökad funktion och förbättrad arbetsmiljö i tillgängliga badrum.

Ett innovationsprojekt med brukarmedverkan, 2018 - 2019

AnnaKlara Stenberg Gleisner & Stina Juhlin

Inledning

Banos vändbara toalett, är en vridbar och höj och sänkbar toalett som förbättrar tillgängligheten i badrum och ger brukare ökad självständighet och trygghet samt ger möjligheten att bo kvar hemma.

Den ger god arbetsmiljö på liten yta för personal och hemtjänst.

Ett utvecklingsprojekt för att nå optimal funktion och arbetsmiljöförbättringar genom brukarmedverkan.

Medverkande testplatser:
Verklighetslabb Stockholm
Stockholm Stad
AllAgeHub i Göteborg
Göteborgs stad
Mistel i Västerås
Västerås stad
Kungsbacka Kommun
Ersta diakoni i Bromma
Gammeluddshemmet i Nacka

Producent: **Bano AS**
Design och användarstudier: **Myra Industriell Design AB**
Med stöd av **Vinnova**

Förord

Att kunna bo kvar hemma

Få saker i vardagen är så viktiga och integritetskänsliga som att gå på toaletten. Att få möjlighet att klara sig själv är därför så mycket mer än bara en fråga om resurser. Det är en stor samhällsvinst varje gång en person får behålla sin självständighet och inte tvingas flytta för att badrummet inte går att göra tillgängligt och säkert. Därför är det så viktigt med bättre och mer tillgängliga badrum. Vi behöver dessutom hitta innovativa lösningar för att vård- och omsorgspersonalen ska räcka till när behoven ökar.

Emma Henriksson,
Styrgruppsordförande i projektet, Ordförande i Riksdagens Socialutskott 2014-2018

Vridbarheten bör öka möjligheten till bra arbetsställning

Personalen som arbetar i vården och hemtjänsten har ofta tunga arbetsmoment i samband med toalettbesök, påklädning och hygien. Brukare behöver ofta hjälp vid förflyttningar mellan hjälpmedel och toalett samt vid duschning. Nya lösningar, såsom Banos vändbara toalett bör kunna förbättra möjligheten till bra arbetsställningar för personal i badrummet. På KTH (Avdelningen för ergonomi, CBH), driver vi nu ett forskningsprojekt där den vändbara toaletten är en del av de badrumslösningar som vi skall testa ur ett arbetsmiljöperspektiv. Vi ser fram emot att få mätresultat på vilken effekt nya lösningar kan ge.

Mikael Forsman
Professor på Institutionen för ergonomi, KTH

Vi behöver ökad tillgänglighet

Jag har stöttat arbetet kring den vändbara toaletten sedan den första idén och hela tiden sett potentialen i innovationen och vilka möjligheter den kan erbjuda i form av ökad tillgänglighet, bra arbetsmiljö och helt enkelt bättre badrum på mindre yta. Vi behöver ny teknik till och nya innovationer för att kunna klara av att ge de allt fler äldre i vårt samhälle, bra boenden och möjligheter att klara sig själva i sina hem. Som medlem av projektets styrgrupp har jag också följt de tester som gjorts och ser fram emot en ny funktionell och innovativ toalett på den svenska marknaden.

Anders Nordstrand
VD på Sveriges Allmännytta

Innehåll

Inledning **2**

Förord **3**

Att kunna bo kvar hemma 3

Vridbarheten bör öka möjligheten till bra arbetsställning 3

Vi behöver ökad tillgänglighet 3

1. Sammanfattning **7**

Framtidens badrum 7

Badrummet – ett olycksdrabbat rum 7

Studien 9

Produkten 11

Resultatet 13

2. Två exempel på konkreta resultat från projektet **15**

Hemma boende med rullstol och halvsidesförlamning 15

Demensdiagnos, rollator och vändbar toalett -hur funkar det? 17

3. Projektet **19**

Syfte 19

Målsättningar för projektet 19

Bakgrund 19

Innovationen 20

Projektets styrgrupp 20

Projektgrupp 21

Projektgenomförande 22

4. Metod, tester med brukarmedverkan **24**

Brukarmedverkan 24

Användarna 24

Testupplägg och utvärderingar 24

Typ av badrum 24

Beskrivning test 24

Scenario 25

Testplatserna 27

Kontaktade parter för medverkan 27

Utvalda parter ... 28
5. Sammanfattning av testet per testplats ... 29
Verklighetslabbet, Stockholm, Stureby Vård- och omsorgsboende, stora badrummet ... 29
Stockholm, Stureby Vård- och omsorgsboende, lilla badrummet ... 33
Kungsbacka, Måhaga, äldrelägenhet, hemtjänst ... 37
Västerås Stad, Vallby servicehus ... 41
Nacka kommun, Gammeluddshemmet ... 45
Hannahemmet, Ersta Diakoni ... 51
Malmö, privatperson Testperiod: 24 april-6 maj ... 56
Åkershus, Göteborgs Stad ... 58
6. Slutgiltig design ... 62
Förbättringar av Banos vändbara toalett under projektets gång ... 62
Funktionen ... 62
Utseendet ... 63
7. Mätbara resultat ... 64
Bakgrundsinformation ... 64
Resultat för brukare (8 brukare) ... 64
Arbetsmiljöeffekter för personal (7 platser med vårdpersonal) ... 64
8. Slutsats test ... 65
Arbetsmiljöförbättringar samt ökad funktion och säkerhet för brukare ... 65
9. Nordiskt projekt ... 67
10. Forskningsprojekt på KTH ... 69
11. Kontaktinformation ... 70

1. Sammanfattning

Framtidens badrum

Banos vändbara toalett är en helt ny toalett utvecklad för att möta användarnas särskilda behov, speciellt för personer med nedsatt rörlighet eller balans, rullatoranvändare och rullstolsburna. Det är en roterbar och höjdjusterbar toalett med integrerade handtag. Genom att vrida toaletten behöver brukaren inte snurra 180 grader för att sätta sig/flytta över från rullstol. Det minskar risken för fallolyckor och är utrymmesbesparande.

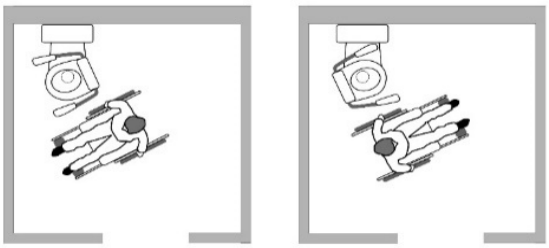

Den vändbara toaletten ökar tillgängligheten för brukare och skapar förutsättningar att förbättra arbetsmiljön för assistenter och vårdpersonal. I ett av våra testbadrum kunde de gå från att brukaren behövde hjälp av två personal till att enbart behöva hjälp av en samtidigt som personen blev mer självständig. I mindre badrum ser vi att den tillför tillgänglighet och funktion och ger ökad självständighet. För vissa brukare innebär installationen av Banos vändbara toalett att personen faktiskt kan fortsätta bo kvar i det egna boendet.

Vi har installerat den vändbara toaletten i åtta befintliga badrum på olika platser i Sverige, fjorton badrum har byggts om i Norge och två badrum i Danmark. Vi har testat med riktiga brukare i deras egna hem och utvärderat badrum och produkt genom brukamedverkan. Under projektet har vi också tittat på fler produkter såsom spoltorkfunktion, sitstillbehör, extra handfat och dusch i kombination med en vändbar toalett, stödhantag samt duschstolar för bättre tillgänglighet. Projektet är finansierat av Vinnova och Bano i samarbete med norska forskningsrådet och ”Innovasjon Norge”.

En studie i Norge, finansierat av Husbanken och Omsorgbygg, har testat vändbara toaletter med 30 olika patientgrupper och drog slutsatsen att badrum med Banos vändbara toalett är bättre än traditionella handikappanpassade badrum. Som en fortsättning på vårt arbete i detta projekt har vi varit med vid initieringen till ett forskningsprojekt på KTH, Avdelningen för ergonomi, finansierad av AFA försäkringar, som ska undersöka arbetsmiljön i badrummet. Bano är ett av de medverkande företagen i studien och forskargruppen kommer bland annat att undersöka hur den vändbara toaletten kan skapa förutsättningar för att ge bättre arbetsmiljö på liten yta.

Badrummet – ett olycksdrabbat rum

Idag finns det många badrum, både i privata hem, på sjukhus och på vård- och omsorgsboenden som är sämre anpassade för personer med rörelsebegränsningar och för vårdpersonal. Ny teknik och innovativa lösningar behövs som passar användarna bättre.

Toaletter för personer med särskilda behov såsom rullstolsburna, personer med andra gå- och lyfthjälpmedel och personer som behöver assistans vid sina toalettbesök, har sett likadana ut i mer än 30 år. Det är stora badrum med en standardtoalett ofta utrustade med tillbehör såsom extra stödhandtag. Trots anpassningar och hjälpmedel är det svårt att uppnå självständighet för brukaren och åtgärda bristerna i arbetsmiljön för den som ska hjälpa till. Antalet äldre i vårt samhälle blir stadigt fler och vi behöver hitta lösningar som passar både den åldrande befolkningen och personal inom hemtjänst och äldreboenden.

Dagens anpassade badrum är utrymmeskrävande och gynnar inte självständighet hos brukaren, bland annat pga. få stödytor och stort avstånd till tvättställ. Badrummets utformning är en kritisk punkt i

bostaden. För många äldre och för personer som lever med funktionsnedsättning är ett funktionellt och säkert badrum en förutsättning för att kunna bo kvar i befintligt boende. Det är också en förutsättning för att förhindra många av de fallolyckor som sker. Kan nya tekniska lösningar förbättra användningen av badrummet utan alltför stora ombyggnationer och till rimliga kostnader?

Antalet personer som är 80 år och äldre, som idag är stora konsumenter av vård och omsorgstjänster, kommer att fördubblas före 2040. En av de främsta anledningarna till att äldre behöver flytta från det egna hemmet till vårdhem eller institution är tillgängligheten i hemmet. Små och dåligt anpassade badrum i privata hem ger en besvärlig och riskfylld arbetssituation för personal. Den vändbara toaletten är en lösning som bidrar till ökad självständighet, ökad säkerhet, ökad värdighet och samtidigt förbättra arbetsmiljön i små badrum men även i stora vård- och omsorgsbadrum.

Studien

Projektet har fokuserat på hur en ny innovation kan användas för att förbättra funktionaliteten i badrummet för brukare och hur den kan förbättra arbetsmiljön för personal inom vård och omsorg. Vi har installerat åtta prototyper i badrum hos brukare i olika delar av Sverige. Under testperioden har vi utvecklat produkten vidare genom brukarmedverkan. Användarstudier har genomförts med brukare och personal, vi har förbättrat produktens utformning och även hittat nya produkter som komplement till den vändbara toaletten.

Banos vändbara toalett har installerats i olika typer av badrum och har använts av brukare och vårdpersonal under en testperiod. Via frågeformulär och intervjuer har vi samlat in testresultaten vid tre olika tillfällen för varje testplats. Majoriteten av brukarna har haft ett omfattande hjälpbehov vid toalettbesök, duschning och intimhygien. Särskilt tunga arbetsmoment för vårdpersonal hittar vi i badrummet. Exempelvis är duschning av vårdtagaren, fottvätt och intimhygien, men också påklädningen efteråt, moment då arbetsställningarna ofta blir statiska och riskfyllda. Hjälp till och från toalett är ett annat tungt moment. En vanlig orsak till arbetsrelaterade besvär, för både kvinnor och män, är just påfrestande arbetsställningar samt tung manuell hantering och/eller korta upprepade arbetsmoment.

Fördelar för personer med rörelsebegränsningar

- Enklare förflyttningar i badrummet
- Enklare placering av hjälpmedel såsom rullstol, rollator mm
- Färre vridningar
- Minskade fallrisker
- Uppresningshjälp
- Varierbar sitthöjd vid toalettbesöket
- Bättre sitthöjd, ergonomisk position vid tarmtömning, fötterna i golvet
- Ökad självständighet
- Ökad säkerhet
- Ökad värdighet
- Bibehållen aktivitet
- Kan ge möjligheten till att bo kvar hemma längre

Fördelar för vårdgivare och personal

- Bra arbetsställningar
- Möjlighet att välja var det är mest fördelaktigt att stå
- Färre arbetsställningar i vriden position
- Lättare åtkomst och bättre samspel med brukaren
- Uppresningshjälp, underlättar lyft vid förflyttning från toalett
- Färre tunga lyft och förflyttningar
- Lättare åtkomst och bättre samspel med brukaren
- Underlättar vid hjälp med hygien och påklädning

För kommuner och arbetsgivare

Den vändbara toaletten kan bidra till följande positiva effekter hos kommuner:
- Färre med behov av hemtjänst för toalettbesök
- Mindre behov av dubbelbemanning i hemtjänst och på vård- och omsorgsboende
- Minskade kostnader

- Färre belastningsskador
- Minskad sjukfrånvaro
- Minskat behov av institutioner
- Mindre utrymmeskrävande badrum

Produkten

Banos vändbara toalett är en helhetslösning som ger de extrafunktioner som behövs för den som är rullstolsburen, rollatoranvändare eller helt enkelt har dålig balans och har ett litet badrum. Den är utformad för att ge självständiga användare och tryggare toalettbesök. Den är mekaniskt vridbar samt elektriskt höj- och sänkbar. Den har uppfällbara armstöd och ett löstagbart ryggstöd. Istället för att addera funktioner till en vanlig toalett, som görs i dagens vård och omsorgsbadrum, finns de funktionerna integrerade. Den ersätter toalettförhöjare samt väggmonterade armstöd och ger brukaren en mycket mer funktionell lösning då höjdjusteringen kan användas som uppresningshjälpmedel och vridningen gör att stödhandtagen kan placeras där de behövs i förhållande till andra hjälpmedel som rullstol och rullator.

Produktfakta
Vikt: 35kg
Maxbelastning: 500kg
Max lyftkapacitet: 300kg
Maxbelastning stödhandtag: 250kg
Höjdjustering: 200mm
Vriddiameter stödhandtag: 850mm
Elektrisk höj/sänkbetjäning i bägge stödhandtagen
Rotationsbetjäning i bägge stödhandtagen
Spolvolym: Dubbelspolning 3-6 l - Justerbar till 4,5-7 l
Spolhastighet: 1,8 l/s - Justerbar till 2,2 l/s
Strömförsörjning: 230V IPX6
Färg: Kassettkåpa och toalettsits: RAL9016**.** WC-stödhandtag: RAL 7005

410
508
644

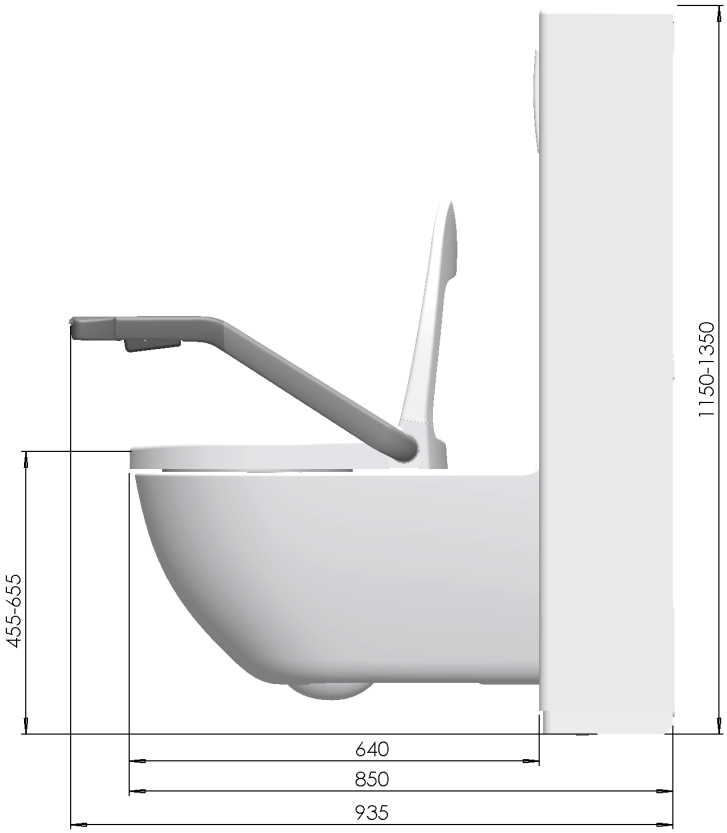
1150-1350
455-655
640
850
935

Resultatet

Ökad funktionalitet i små badrum samt vård- och omsorgsbadrum
Banos vändbara toalett ger ökad funktionalitet och bättre arbetsmiljö i små badrum samt i vård- och omsorgsbadrum. Det är lättare att använda hjälpmedel såsom rullstol, rollator och turner tillsammans med en vändbar toalett än med en ordinär toalett med toalettförhöjare och väggmonterade armstöd. Den vändbara toaletten gör det enklare att ta sig till toaletten och minskar graden av vridning som brukaren behöver göra från hjälpmedel till toalett. Det minskar således både tiden då brukaren står i en riskabel ställning och risken för fallolyckor. Vårdpersonalen har möjlighet att anpassa toaletten till arbetsställningen i stället för tvärt om. Då kan de välja att stå i en mer bekväm och säker position istället för att vara tvungna att stå där de finns plats.

Brukarperspektivet
Självständighet och att kunna behålla de förmågor som man har är viktigt för brukarna. Den vändbara toaletten ger fler möjligheten till att klara sig själva och att känna sig trygga vid toalettbesök. Vridfunktionen ger möjligheten att minimera vridningen som brukaren själv behöver göra från hjälpmedel till toalett. Hjälpmedlet kan stå där det är enklast att placera och toaletten vrids till önskad position. Det minskar tiden som brukaren står i ett ostadigt läge och ökar säkerheten. Den vändbara toaletten ger också brukaren möjlighet att träna uppresning genom att använda höjdjusteringen i högsta läget. Flera av våra brukare kan nu med hjälp av den vändbara toaletten resa sig upp själva.

Förbättrad arbetssituation för personalen
Vårdpersonalen i våra tester har varit mycket positiva. De ser att vridfunktionen ökar möjligheterna till att arbeta säkert tillsammans med brukaren i badrummet. På samtliga platser har någon av personalen uttryckt; ”*Jag önskar att alla fick en vändbar toalett*”. Vridfunktionen ger vårdpersonalen fler valmöjligheter att hitta en bra arbetsställning och förbättrar situationen när de behöver hjälpa brukaren med intimhygien eller hjälp med dusch. Vårdpersonalen kan välja att vrida brukaren antingen mot duschen och/eller från duschen samt stå på sidan av brukaren mitt i rummet istället för att stå bredvid cisternen på toaletten. Höj- och sänkbarheten avlastar vårdpersonalen, de behöver inte hjälpa till lika mycket med att lyfta brukaren till och från toaletten. När de höjer toaletten till det högsta läget har brukaren mycket lättare att sätta sig ner säker och att ställa sig upp själv. Armstöden ökar åtkomligheten till brukaren i jämförelse med långa väggmonterade armstöd. Personalen kan stå närmare brukaren och minskar på så sätt belastningen på rygg och armar.

Närhet till tvättställ från toaletten ett behov
Brukarstudierna har tydligt visat att det är svårt att tvätta händerna efter toalettbesök på grund av att tvättstället är placerat långt ifrån toaletten. Med rullstol så behöver du först flytta tillbaka till rullstolen och sedan rulla fram till tvättstället. Det är inte hygieniskt och dessutom omständligt. Med rollator behöver du först ta i rollatorns handtag och sedan gå fram till tvättstället och sedan stå utan stöd för att kunna tvätta händerna ordentligt. Många äldre använder våtservetter efter toalettbesöket eftersom handtvätten är för krävande, de orkar inte stå så länge, det är lång till tvättstället och ingen möjlighet till stödhandtag och tvättställ utan möjlighet att hålla i sig. Det blir då osäkert för brukaren.

Med hjälp av Banos vändbara toalett och ett nåbart tvättställ skulle brukaren i kunna sitta kvar på toaletten och tvätta händerna innan förflyttningen till sitt hjälpmedel. Med hjälp av vridbarheten får man en bra tillgänglighet och skapar samtidigt en bra arbetsmiljö för personalen. I de norska testbadrummen som byggds om från grunden har man kommit fram till att ett avstånd mellan tvättställ och toalett på 300 mm, är ett bra riktvärde för god funktion för brukare och personal.

Viktigt att skapa och implementera nya rutiner
Eftersom Banos vändbara toalett är en innovation, ett helt nytt hjälpmedel i badrummet behöver både personal och brukare lära sig att använda den nya lösningen samt skapa nya rutiner för sina toalettbesök. Det är naturligtvis enkelt att falla tillbaka till gamla vanor och till exempel lyfta patienten istället för att använda höj- och sänkfunktionen. Vi har vid varje installation haft upplärning av så många personal som möjligt av förflyttningsexperten Per Halvor Lunde, det har lagt grunden till att vårdpersonalen på våra testplatser vet hur de kan använda den vändbara toaletten. För att förankra ett bra arbetssätt är det bra att skapa en arbetsrutin för den specifika brukaren. Rutinen kan vara en bildsvit med enkel text där man kan se steg för steg hur toaletten ska användas. Personalen kan genom rutinen uppmanas att göra likadant varje gång vilket ger brukaren en trygghet och personalen blir också påmind om hur man kan arbeta på ett bra sätt tillsammans med brukaren.

Förenklar även för brukare med demensdiagnos
I våra tester vi sett att den vändbara toaletten är ett bra hjälpmedel för personal att använda tillsammans med dementa brukare och att de också tillsammans med personal kan bli mer självständiga vid toalettbesöket. En demensdiagnos innebär svårigheter att komma ihåg nya saker och detta är en produkt som ingen har kommit i kontakt med tidigare. En viktig frågeställning i projektet har därför varit hur det påverkar personer som har en demensdiagnos. Om brukaren använder den vändbara toaletten tillsammans med vårdpersonal så kan vårdpersonalen använda toaletten för att förenkla badrumsbesöket för användaren. Genom att vrida toaletten så att brukaren kan gå lite åt sidan och sätta sig ner behövs inte omfattande instruktioner ges till brukaren. Den är också mycket användbar vid hygienrutiner och dusch. Brukare med demensdiagnos behöver ofta hjälp av personal med hygien vid dusch och påklädning.

Om brukaren med demenssjukdom använder den vändbara toaletten självständigt kan det medföra att funktionerna och knapparna är svåra att komma ihåg och det kan vara svårt med nya rutiner. Då används Banos vändbara toalett mer som en vanlig toalett. Den kan till skillnad från vanliga toaletter enkelt ställas in på rätt höjd för brukaren och också vridas till en optimal vinkel för brukarens behov och sedan stå kvar i det läget. Det är vanligt att brukare både använder toaletten själv och med vårdpersonal beroende på omständigheter.

Att tidigt börja använda Banos vändbara toalett är en fördel
Att tidigt börja använda sig av den vändbara toalettens funktioner ger brukaren möjligheten att behålla sin självständighet längre. Om man tidigt börjar använda den vändbara toaletten, när man har många av sina fysiska funktioner kvar, skapar man långsiktiga vanor och rutiner som bidrar till ökad självständighet. Vi har i våra tester sett att många brukare är beroende av sina egna strategier. Om brukaren har nedsatt rörelseförmåga, syn eller kognitiv nedsättning, så har hen arbetat fram ett sätt att hantera sitt toalettbesök med de hjälpmedel som finns. Från dessa brukare har vi fått med oss viktiga förbättringsförslag såsom knappar som man kan känna skillnad på, större kontraster på detaljer och bättre sits. Med utgångspunkt från deras behov har vi justerat den slutgiltiga produkten och förfinat detaljer till en funktionell slutprodukt.

Väl utprovad sits
Sitsens funktion och form är viktig för hela toalettens funktion. Att brukaren känner att man sitter bekvämt och säkert och att det är bra åtkomlighet vid torkning och hygien. Stor sittyta på ringen som fördelar trycket jämt, och så stort hål som möjligt för god åtkomlighet. Vi har under projektets gång arbetat mycket med sitsen. Vi har utformat tre versioner av sits. Den slutgiltiga sitsen är noggrant testad och bekväm i sin form och har ett större hål för bättre åtkomlighet. Vi har bytt ut samtliga sitsar och ser att brukarna är nöjda med den senaste versionen av sits.

2. Två exempel på konkreta resultat från projektet

Hemma boende med rullstol och halvsidesförlamning

Hasse bor på ett trygghetsboende, Vallby Servicehus, i Västerås och har deltagit som en av brukarna i projektet. Eftersom Hasse har haft en stroke och är halvsidigt förlamad blev hans toalettbesök både krångliga och riskfyllda. Eftersom han behövde använda rullstol för att ta sig in på toaletten, var utrymmet både trångt och dåligt planerat. Det blev otryggt och ibland till och med farligt att gå på toaletten själv eftersom risken att ramla var stor. Att vara självständig är jätteviktigt för Hasse. Det är inte roligt att behöva ringa på vårdpersonal hela tiden och ibland är det bråttom också, som säkert alla kan känna igen sig i.

Vridmekanismen gör det enklare att gå på toaletten

Med hjälp av Banos vändbara toalett behöver Hasse inte flytta lika mycket på rullstolen. Han ställer rullstolen där det är enklast och den har bäst utrymme och vrider sedan toaletten till rätt position. Genom att trycka in vridknappen under handtaget frigörs vridmekanismen och toalettsits och ryggstöd vrids. Sitsen låses sen när knappen släpps. Handtagen kan fällas upp så att Hasse kan använda sin friska hand för att nå rätt handtag och förflytta sig över till toaletten.

Rätt höjd vid förflyttning

Höj- och sänkfunktionen ger en bra sitthöjd samtidigt som det går att nivellera toaletthöjden perfekt till rullstolens höjd. Det gör att det blir mycket enklare och säkrare att ta sig till och från toaletten. Med Banos vändbara toalett har Hasse nu en toalett som är anpassad efter hans behov, med armstöd och ryggstöd som sitter på rätt ställe, istället för de eftermonterade tillbehören som han hade tidigare.

Personalen

Badrummet är det rum där det sker flest olyckor och där vårdpersonal ofta tvingas arbeta med dåliga arbetsställningar. Hasse har ett besvärligt badrum och eftersom han använder rullstol har det varit trångt och de tidigare stödhandtagen var vingliga.

Med vridmekanism kan Hasse fortsätta att vara självständig vid toalettbesök.
Personalen var oroliga att Hasse skulle ramla med hans tidigare toalett med stödhandtag på väggen. Med en vändbar toalett känner sig både Hasse och personalen trygga och Hasse kan fortsätta att gå på toaletten själv.

Utvärderingar
Under testtiden genomfördes flera utvärderingar där Hasse bidrog med värdefull feedback. Sitsen var för kantig, hålet för kort och att ryggstödet behövde vara mjukare. En toalettrullehållare saknades. Det var också svårt att nå spolmekanismen från rullstolen. Kompletteringar och uppdateringar gjordes och Hasse gav ny feedback.

Mistel, Västerås stads testhubb
Mistel, Västerås stads testhubb, hjälpte projektet att komma ikontakt med Hasse. Hasse har bidragit med sina erfarenheter och hjälpt till att skapa en bra produkt och har önskat behålla sin vändbara toalett efter testets slut. Den gör vardagen enklare och säkrare för honom.

Demensdiagnos, rollator och vändbar toalett -hur funkar det?

Vi installerade Banos vändbara toalett på två demensavdelningar på Stureby vård- och omsorgsboende som är en del av Verklighetslabb Stureby. Det är en arena där man testar och validerar produkter, arbetssätt och tjänster som kan bidra till att utveckla framtidens äldreomsorg. Aurora Landgren är vårdpersonal och jobbar på en av avdelningarna där vi installerade en vändbar toalett i en av deras boendes badrum. Vårdpersonalen har en viktig roll eftersom brukaren behöver mycket hjälp. Auroras engagemang betydde mycket för oss för att få en bra bild över hur den vändbara toaletten kan fungera för den här brukaren. Brukaren använde både rullstol och rollator och hade problem med rörlighet och balans och har en långt framskriden demenssjukdom med nedsättning av såväl kommunikations som orienteringsförmåga. Vårdtagare med sådana funktionsbegränsningar är svåra att instruera och kan även ha stora svårigheter med att vrida sig de 180 grader som behöver göras vid en vanlig förflyttning till en toalett. En viktig frågeställning för projektet var att se hur brukare med demens reagerar på en helt ny toalettlösning.

En rutin skapades

För att kunna hjälpa den boende på bästa sätt utarbetade vi en rutin tillsammans med Aurora för att få toalettbesöket så säkert, tryggt och smidigt som möjligt för den brukaren.
Syftet med rutinen är att:

- Tillhandahålla en instruktion som samtlig vårdpersonal kan gå igenom och arbeta efter
- Skapa en kontinuitet hos brukaren genom att vårdpersonal gör likadant vid toalettbesöket
- Öka säkerheten för brukaren
- Öka tryggheten för brukaren

Rutinen utvärderades av personalen under sommaren och resultatet var positivt. Brukaren blev mer självständig under toalettbesöket och det blev enklare för personalen att instruera brukaren. Demenssjukdomen kan innebära att personer har svårt även med saker som de har använt under hela sitt liv. Tidigare kända saker kan upplevas lika nya som den nya vridbarhetsfunktionen. Vi har generellt under studien inte kunna se att Banos vändbara toalett skulle ha någon specifik negativ inverkan för brukare som lider av demenssjukdom. Tre vändbara toaletter har installerats på avdelningar med demensinriktning.

Brukaren

Brukaren har svårt att förmedla sina upplevelser till följd av sin demenssjukdom. Vi har därför fått en beskrivning från personalen som arbetar med brukaren varje dag. Det har blivit enklare för brukaren att använda sina hjälpmedel på toaletten. Hen ställer rullatorn mot väggen och går bara lite i sidled samtidigt som hen har stöd av vänster handtag. Eftersom brukaren är lång så har hen mycket nytta av höjdjusteringen på den vändbara toaletten när hen sätter sig samt reser sig. Brukaren är mycket positiv till sin nya toalett och det har varit ett trevligt samtalsämne vid toalettbesök och hen är glad att få testa den. Den är mycket omtyckt av personalen som nu enklare kan arbeta med brukare som med hjälp av den vändbara toaletten kan göra mera själv.

Verklighetlabb Stureby i Stockholm

Arbetar med att ge möjligheten att testa produkter i verklig miljö på boendet Stureby Vård- och Omsorgsboende. De har också som funktion att sprida kunskap ut till de olika stadsdelarna i Stockholm. Genom deras organisation och försorg har vi fått mycket återkoppling från en engagerad personal. Här nedan är den rutin som utarbetades. Prototypen benämndes då WeC.

1.Ställ toaletten vänd mot fönstret i högt läge, något sänkt från högsta läget, brukarens uppresningsläge.

2.Brukaren kör fram mot fönstret och ställer rollatorn mot elementet.

3.Brukaren tar tag i armstödet med vänster hand och flyttar ett steg i sidled och sätter sig. Ställ rollatorn på andra sidan WeC.

4.Vrid WeC så att den står rakt fram för att få bra arbetsställning vid exempelvis hjälp påklädning och närhet till tvättställ för personal.

5.Vrid WeC mot dörröppningen och höj till högsta läge för att underlätta uppresning för brukaren.

6.Brukaren tar rollatorn och går ut.

3. Projektet

Syfte

Bano vill med hjälp den vridbara toaletten skapa förutsättningar för tillgängliga och säkra badrum som är både bättre och mer kostnadseffektiva än de traditionella badrummen. Genom denna användarstudie med prototyper av nya produkter utreds hur funktionaliteten för brukare och vårdgivare kan ökas i befintliga badrum. Under studien har toalettens funktionalitet utvärderats av användare och funktion och form vidareutvecklats till en funktionell produkt.

Målsättningar för projektet

- Utreda och förstå behoven hos användare med avseende på funktioner i badrummet.
- Utreda och tydliggöra arbetsmiljöproblemen som vårdgivarna möter.
- Vidareutveckla toaletten så att den möter de krav som framkommit i användartesterna med avseende på funktionalitet, design, hållbarhet, arbetsmiljö och säkerhet.
- Utveckla fler produkter som svarar mot de användarkrav som uppkommit passar tillsammans med toaletten tex handtag, funktionella tvättställ, hygiendusch och andra behovsrelaterade lösningar som kan användas kombinerat med en vändbar toalett.
- Jämföra traditionella vårdboendens badrumslösningar mot badrum med ny funktionalitet.
- Utreda hur de nya toalettlösningarna relaterar till de standarder, riktlinjer och tillämpning av lagstiftning som råder. Kan de inrymmas under befintliga regelverk eller finns det skäl att verka för förändring av dessa.

Bakgrund

Banos vändbara toalett har sitt ursprung i ett Examensarbete på KTH, Södertörn, då studenterna Peter Svensson och Jonas Persson handledda av Peter Nordgren på Myra Design, tittade på hur en tillgänglig toalett skulle kunna se ut för att passa rullstolsburna. I deras examensarbete uppfanns vridmekanismen. Myra Design har sedan vidareutvecklat produkt med stöd av bla Promobilia, Permobils stiftelse och Hjälpmedelsinstitutet och senare tillsammans med Bano kommit fram till den fullständiga produkt som är resultatet av detta projekt.

Innovationen

Projektet startade projektet med en grov prototyp som hade vridmekanismen, uppfällbara armstöd och höj och sänkbarhetsmekanismen. Den behövde testas i verkliga miljöer med användare och vårdare och sedan utvecklas vidare. Slutgiltig teknik, funktionalitet i mekanismer och knappar, form, utseende och känsla har tagit form under projektet.

Prototyp idé 1

Prototyper 1, 2 och 3

Projektets styrgrupp

För att förankra projektet i en samhällskontext och få med de olika krav och behov som finns från olika organisationer, aktörer samt kunskap från akademi och samhällsplanerare, bildades en styrgrupp. Den har bidragit till att projektet lyckats med sina resultatmål och även sett till att det finns förutsättningar för att realisera projektet. Styrgruppen består av företrädare för organisationer och myndigheter som har intresse av att se en utveckling av badrummet som tillgänglig miljö och som välutformad fungerande arbetsplats samt ur samhällsekonomiska perspektiv.

Tre möten har genomförts under projektets gång och har fungerat som avgränsade tillfällen att få information samt tillföra kunskap och synpunkter för att leda projektet framåt. Styrgruppen har säkrat att kraven är riktigt ställda och att Sverige har fått en produkt och koncept utvecklat som efterfrågas och uppfyller kraven. Den har även bidragit till att sprida resultat och fakta samt för att inhämta ytterligare input från organisationer och samhällsfunktioner.

Styrgrupps medlemmar
Anders Nordstrand, Vd Sveriges Allmännytta
Jenny Hjalmarsson, Kvalitetsansvarig/projektchef, Famna (Blev VD och ägare Gösta Westerberg Möbler AB, inredningssamordnare Södermalms SDF efter halva tiden)
Lena Alksten, Strateg, Äldreförvaltningen Stockholms Stad
Elna Hansson, Planeringsledare Senior Göteborg Stadsledningskontoret, Göteborgs stad
Camilla Malinowsky, post Doc, lektor, Sektionen för arbetsterapi, Institutionen för Neurobiologi, Vårdvetenskap och Samhälle Karolinska Institutet
Gunnar Ohlssén, Chef Byggprojekt, medlem i ledningsgruppen, Micasa
Hans Von Axelsson, Utredare, Myndigheten för delaktighet, (Avsade sig uppdraget efter halva tiden pga tidsbrist)
Jörgen Eklund, Professor ergonomi, KTH
Karolina Celinska, DHR
Katrin Kopp, HR Strateg arbetsmiljö
SLL Personal och utbildning, Stockholms läns landsting, Landstingsstyrelsens förvaltning
Kristel Haglund, Blomsterfonden
Roy Elsayed, Styrelseordförande, Bano

Projektgrupp

Projektgruppen har bestått av företrädare för varje testplats. De har varit aktiva och drivande i planeringen, genomförandet och utvärderingen av testplatserna. Projektgruppsmedlemmarna har tillfört kunskap om arbetsmiljön och hur man på arbetsplatsen arbetar tillsammans med brukaren. Många idéer och utvecklingsförslag har kommit till projektet genom utvärdering av det praktiska, dagliga arbetet ute på testplatserna. Sammanlagt två möten har genomförts under projektets gång och de har fungerat som avgränsade tillfällen för att dela erfarenheter och information om pågående testningar. Det har också fungerat som en informationskanal från projektets styrgrupp ut till testenheterna.

Projektgrupps medlemmar
Gunilla Karlsson, Enhetschef, Västerås Stad, Vallby Servicehus
Ulrik Lindgren, Verksamhetschef, Nacka kommun, Gammeluddshemmet
Susanna Bjälevik, Koordinator och leg. Fysioterapeut Sthlm Stad, Verklighetslabbet, Stureby Vård och omsorgsboende
Catharina Sagré, Enhetschef Kungsbacka kommun, Måhaga vård och omsorgsboende
Gerd Hagelin, Arbetsterapeut, Kungsbacka kommun
Birgitta Elm, Göreborg stad, Åkershus vård- och omsorgsboende
Marie Biaudet, Hannehemmet, Ersta Diakoni, Stockholm stad
Per Halvar Lunde, M.Ph. och fysioterapeut, Norge
Bjarte Lyssand, projektledare, projektet i Norge
Stina Juhlin, projektledare, Myra Industriell design
AnnaKlara Stenberg Gleisner, projektledare, Myra Industriell design

Arbetsform
Projektet i Sverige har drivits från Myra Industriell Designs kontor på Glasbruksgatan 40 i Stockholm. AnnaKlara Stenberg Gleisner, Socionom och Möbeldesigner, har ansvarat för arbetet med testerna och installationer på de olika vårdboendena och i hemmiljöer. Stina Juhlin, Industridesigner med expertområdet Usability och användartester, har haft sammanhållande ansvar för planering och analys av tester och för revidering av funktioner och produktdesign.

Projektgenomförande

Arbetspaket 1. Omfattar perioden 2018-05-30 - 2018-12-31
Planera och utforma underlag för att testa toaletten. Arbetet har bestått i att identifiera och organisera brukargrupper, upprätta testplatser i verklig miljö och utforma underlag för testförfaranden för validering och utveckling av prototyp. AP 1 innehöll också den första omgången testning i verklig miljö. Förbättringar och justeringar av design och funktion på prototyper ingår i etappen.

Innehåll:

- Testplan. Upprätta olika testförfaranden samt genomförandeplan för dessa
- Testplatser. Identifiera testplatser, 8 st, för test i verklig miljö såsom olika institutioner för vård- och omsorg samt i privata hem.
- Installation. Installation i badrum på medverkande institutioner/sjukhus och i ett antal hemmiljöer. Att med Banos vändbara toalett, utforma miljöer som motsvarar realistiska driftsförhållanden för vårdare och brukare.
- Användargrupper. Organisera olika användargrupper; vårdpersonal och brukargrupper för att testa och utvärdera prototypen. Testning och dokumentation av produktens användarvänlighet under ett antal månader.
- Utveckling samt ändringar i teknik, design och funktion. Utvärderingen leder till tekniska förbättringar för att tillgodose användarnas behov. Vidareutveckling av prototyp och start av design av relaterade produkter som kommer att tillkomma och förbättra funktionen i badrummet som helhet.

Arbetspaket 2. Omfattar perioden 2019-01-01-2019-08-31
Testning av prototypen fortsätter efter justering och tekniska förbättringar samt utvärdering av användartesterna. I det här stadiet utreds även vilka kompletterande produkter som behövs för att optimera funktionen i ett tillgängligt badrum.

Innehåll:

- Installation. Installation i badrum på medverkande institutioner/sjukhus och i ett antal hemmiljöer.
- Testning. Testomgång två av produktens användarvänlighet under några månader.
- Utreda hur de nya toalettlösningarna relaterar till de standarder som råder.
- Tekniska ändringar i design och funktion. Utvärderingen leder till tekniska förbättringar för att tillgodose användarnas behov. Finjustering av produktens designlösningar efter utvärdering och testrapport.

Arbetspaket 3. Omfattar perioden 2019-09-01-2019-12-31
Syftar till att göra tekniska ändringar i slutlig design och funktion. Finjustering av produktens designlösningar efter utvärdering och testrapport.

Innehåll:

- Slutsatser, utvärdering och testrapport.
- Summering av design och funktion. Finjustering av produktens design och konstruktionslösningar.
- Utreda hur de nya toalettlösningarna relaterar till rådande standarder. Kan de klassa in under samma standard eller om projektet ska undersöka vad som krävs för att standarderna ändras.
- Uppföljning och projektavslut hos användare.

Projektplan

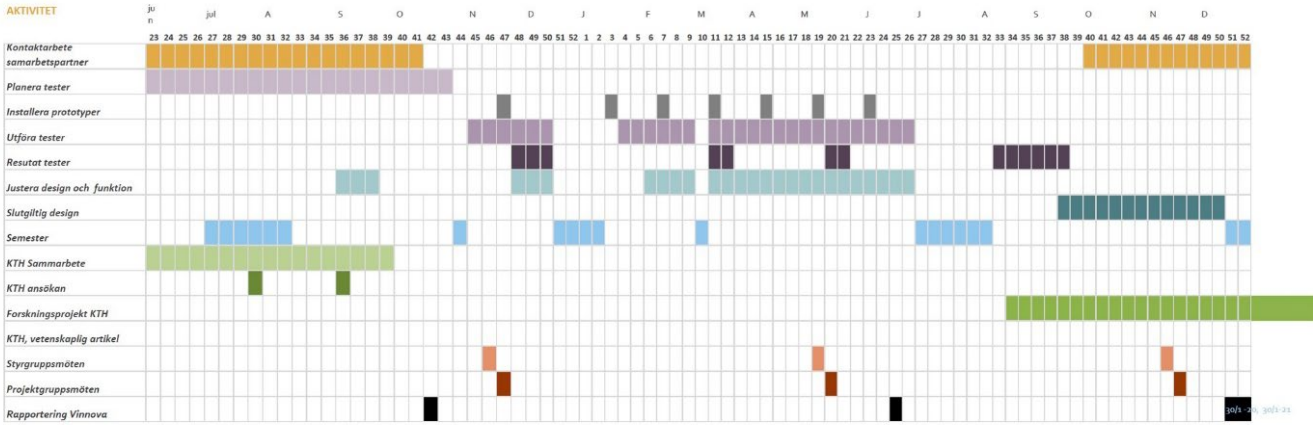

Projektfinansiering

Projektet är finansierat av Vinnova och Bano i samarbete med Norska forskningsrådet och ”Innovation Norge”.

Budget:

	2018	2019	Summa
Personalkostnader	120 000	480 000	**600 000**
Utrustning, mark, byggnader	500 000	800 000	**1 300 000**
Konsultkostnader, licenser m.m	1 400 000	2 020 000	**3 420 000**
Övriga direkta kostnader inkl. resor	200 000	300 000	**500 000**
Indirekta kostnader	36 000	144 000	**180 000**
Totala kostnader	2 256 000	3 744 000	**6 000 000**
Finansiering	**2018**	**2019**	**Summa**
Sökt bidrag från Vinnova	770 000	1 230 000	**2 000 000**
Egen Finansiering	1 486 000	2 514 000	**4 000 000**
Total finansiering	2 256 000	3 744 000	**6 000 000**
Beräknad stödnivå			**33.3%**

4. Metod, tester med brukarmedverkan

Brukarmedverkan

Bano har i sina tidigare utvecklingsprojekt arbetat tätt tillsammans med brukare och vårdpersonal för att utveckla och utvärdera sina produkter innan de släpps på marknaden. Brukarmedverkan är en väl dokumenterad metod för att utreda funktionalitet och testa produkter på ett realistiskt sätt. Det ger konkreta resultat och visar hur på verkliga situationer fungerar. Det var därför ett självklart val av metod för att utvärdera hur den vändbara toaletten fungerar och få feedback om produktförbättringar innan produkten introduceras på marknaden. Badrummet är ett privat rum där det är en balansgång mellan att få information från användarna och att inte tränga sig på i privata situationer. Fördelarna med att använda verkliga badrum och brukare och vårdpersonal i verkliga situationer är at man får realistiska resultat.

Användarna

Vi har sökt och hittat brukare med omfattande fysiska funktionsnedsättningar, t ex rullstolsburna, rollatoranvändare, användare av turner, personer med halvsidesförlamning, synsvaghet mm. Svårighetermed rörlighet och balans har samtliga brukare haft. Vi har även eftersträvat medverkan av brukare med kognitiva funktionsnedsättningar såsom demenssjukdom. Vi har också sökt brukare som inte varit nöjda med sina badrum och i vissa fall haft badrum där det varit mycket svårt att uppnå tillgänglighet med befintliga utbud av hjälpmedel.

Testupplägg och utvärderingar

En utvärdering av testdeltagarens befintliga badrum utfördes innan Banos vändbara toalett installerades. Detta för att få ett underlag på hur badrummet/testmiljön fungerade för brukare och vårdpersonal i befintligt badrum. Efter installationen av prototypen fortsatte testerna, med samma frågeformulär, för att utvärdera prototypens funktioner samt jämföra resultatet från de bägge testmiljöerna.

Typ av badrum

Vård- och omsorgsbadrum: Stora badrum där det finns krav på omsorgsutrymme med 80 cm runt toaletten.
Privata badrum: ”Vanliga” badrum där det ej finns krav på omsorgsutrymme men inte sällan medför det utmaningar för både brukare och medhjälpare, bland annat utifrån arbetsmiljöperspektiv.

Beskrivning test

1. **Dokumentation**
   Innan testerna startade vi med att dokumentera och fotografera det befintliga badrummet för

att bedöma möjligheten till installation. Vi tittade på funktionen och diskuterade med brukare och personal om det befintliga badrummet fungerade för att kunna bedöma om prototypen passade brukaren. Avtal med brukare och fastighetsägare upprättades. Badrummet dokumenterades med ritningar och ny ritning med den vändbara toaletten inritad togs fram som underlag för installation.

2. **Intervjuer befintligt badrum**
   Vi fick veta för och nackdelar med det befintliga badrummet, hur det brukar användas, vilka hjälpmedel som finns och vad eventuell personal brukar hjälpa till med. Brukare och vårdpersonal får svara på frågor från ett frågeformulär som utgår från olika aktiviteter/scenarion. Vi var på plats och intervjuade både brukare och vårdpersonal.

3. **Installation**
   Banos installatörer installerade prototypen och fastighetsägaren ansvarade för att avlopp och att el fanns tillgängliga i badrummet. Bano stod för bortforsling av emballage och toalett, ifall de inte kommit överens om annat. Banos ambition var att installationen skulle ta maximalt en arbetsdag. Vilket också stämde.

4. **Information till brukare och personal**
   I samband med att prototypen började användas kom Per Halvor Lunde, förflyttningsexpert, och instruerade brukare och vårdpersonal om hur den vändbara toaletten fungerar. I samband med det tillfället fick de använda den och svara på ett antal frågor.

5. **Test**
   Därefter användes, testades, den vändbara toaletten dagligen av brukare och vårdpersonal under ca två månader.

6. **Intervjuer funktion**
   Utvärdering av funktion och användarsituationer genom intervjuer med brukare och vårdpersonal.

I de fall brukaren ej hade möjlighet att själv besvara frågorna på grund av kognitiva svårigheter, fick vi hjälp av vårdgivare att förmedla de intryck de hade av vad brukaren tyckte och kände. Utöver frågeformulären användes intervjuer av brukare och vårdpersonal för att komplettera svarsbilden.

Scenario

Brukaren och personalen har besvarat frågor från ett intervjuformulär. Formuläret baserar sig på olika användarscenarion i ett vanligt toalettbesök samt morgon- och kvällsrutiner i badrummet avseende hygien. Inledande frågor om brukarens behov av hjälpmedel och grad av självständighet. Frågeformulären utgår från följande scenarier:

Primäranvändarens funktionsnivå
Kan brukaren gå utan stöd?
Kan brukaren stå utan stöd?
Kan brukaren sitta utan stöd?
Frågor om andra funktioner såsom arm och hand styrka, balans samt förmåga att resa sig upp och sätta sig ner.
Eventuell diagnos.

Primäranvändaren/brukaren
Ta sig in i badrummet
Med hjälpmedel? Exempelvis rullstol, rollator, käpp, kryckor, lyft, turner.
Finns hinder i miljön? Tröskel? Dörrkarm?
Ta sig fram till toaletten
Behöver toaletten vara vriden för att kunna komma fram med hjälpmedel?
Sätta sig på toaletten
Ta av sig byxor/kjol
Ta hjälp av, stödja på armstöden när man ska ta ner byxor/kjol
Ta hjälp av och stödja sig på hjälpmedel, exempelvis rollator, när man ska ta av byxor/kjol
Ta upp armstöd
Fälla ner armstöd
Komma över från hjälpmedel till toalettsits
Stödja sig på armstöd för att kunna sätta sig
Höja toaletten innan man sätter sig
Höja toaletten efter att man har satt sig
Sänka toaletten för att justera efter att man har satt sig
Vrida toalettsits för att justera när man väl har satt sig
Hygien efter toalettbesöket, torka sig
Tvätta med dusch och därefter torka sig
Stödja sig på armstöd för att kunna torka sig
Stödja sig på armstöd vid assistans att torka sig/duscha rent
Resa sig upp från toaletten
Höja toaletten för att resa sig
Komma åt knappen för att höja eller sänka toaletten när man sitter på den
Assistans för att komma åt knappen för att höja eller sänka toaletten
Vrida toaletten med hjälp av en eller båda knapparna under armstöden
Assistans för att trycka in knappar och vrida toaletten
Närhet till hjälpmedel
Ta hjälp av armstöd
Fälla upp ett eller båda armstöden för att nå hjälpmedel
Tvätta händerna efter toalettbesöket
Vrida toaletten mot handfatet för att tvätta händerna
Sitta kvar på toaletten och tvätta händerna innan man reser sig
Stödja sig på hjälpmedel för att kunna tvätta händerna
Sitta på hjälpmedel vid handfatet för att kunna tvätta händerna
Stödja sig på handfatet för att kunna tvätta händerna
Närhet till hjälpmedel
Möjlighet att placera hjälpmedel nära toaletten
Borsta tänderna
Vrida på toaletten mot handfatet och sitta kvar på toaletten
Fälla ner locket och sätta sig på toaletten, vrida mot handfatet
Tvätta ansiktet
Vrida på toaletten mot handfatet och sitta kvar på toaletten
Fälla ner locket och sätta på toaletten, vrida mot handfatet
Duscha kroppen i samband med toalettbesök

Sekundäranvändaren/vårdpersonal
Rengöra toaletten
Städrutin MRSA

Städrutin toalett
Arbetsställningar vid lyft
Arbetsställningar vid förflyttningar
Assistera med hjälpmedel
Arbetsställningar assistans vid hygien

Testplatserna

Testplatserna har valts utefter att få en spridning av såväl användarbehov som av badrumstyper. Brukarna som använder de valda badrummen har olika funktionsnedsättningar, hjälpmedel, har olika kroppsstorlek, och hjälpbehov. I testet har kvinnor varit representerade i högre grad.

Kontaktade parter för medverkan

- Stockholm Stad, Äldreförvaltningen
- Verklighetslabbet Stureby vård- och omsorgsboende
- Södermalms Stadsdelsförvaltning
- Rinkeby Kista stadsdelsförvaltning
- Stadsbyggnadskontoret Stockholm stad
- Malmö stad
- Stadsbyggnadskontoret Malmö stad
- Region Skåne
- Göteborg stad, bla Bostadsanpassningen
- All age hub
- Göteborg stadshus
- Västra Göteborg Stadsdelsförvaltning
- Ruths Hemtjänst Alingsås
- Alingsås kommun
- Västerås Stad, Vallby servicehus
- Huddinge kommun
- Aleris, Vård och omsorgsboende Råsunda
- Kungsbacka kommun
- Locum
- Sabo
- Huddinge sjukhus – Karolinska sjukhuset
- Micasa
- Ambea
- Hemtuna
- Tjörns kommun
- Experio Lab – Sundsvalls sjukhus
- Blommsterfonden

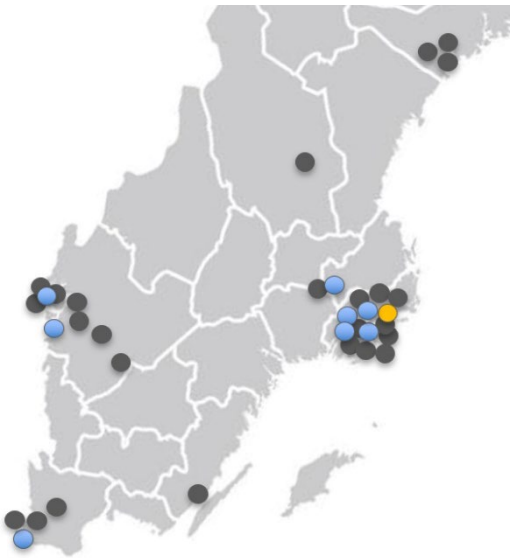

Utvalda parter

Stockholm, Stureby Vård- och omsorgsboende, Verklighetslabbet - 2st
Två prototyper har placerats ut i två olika badrum. Ett äldre, mindre badrum och ett nyrenoverat, stort vård- och omsorgsbadrum. Båda badrummen finns på demensavdelningar.

Kungsbacka kommun, Måhaga äldrelägenheter, hemtjänst - 1 st
Äldrelägenhet, dvs, ordinärt boende med hemtjänst. En prototyp i badrum hemma hos brukare.

Västerås Stad, Vallby servicehus - 1 st
En prototyp utplacerad i en lägenhet, ordinärt boende, hos en brukare i servicehus. Det är ett mindre badrum som inte är anpassat utifrån arbetsmiljöverkets regelverk.

Gammeluddshemmet i Nacka - 1 st
En prototyp har placerats i ett mindre badrum hos brukare. Den flyttades under projektet till annan brukares badrum.

Hannahemmet, Ersta Diakoni i Bromma– 1 st
En prototyp placeras hos en brukare. Nybyggda badrum med Banos sortiment installerat sedan innan. Den flyttades under projektet till annan brukares badrum.

Malmö, privatperson – 1 st
En prototyp installerades hos en privatperson. Nyrenoverat badrum med Banos höj- och sänkbara toalett installerad sedan innan.

Göteborg stad, Västra Frölunda, Åkershus äldreboende – 1 st
En prototyp placeras i ett mindre badrum, med trång och svårarbetad utformning.

5. Sammanfattning av testet per testplats

Verklighetslabbet, Stockholm, Stureby Vård- och omsorgsboende, stora badrummet

Testperiod: 6/5 - 27/8

Beskrivning brukare
Har sviktande kognitiv förmåga och nedsatt minne. Vaskulär demens 2011. Förflyttar sig med hjälp av en personal och ett elektriskt gåbord korta sträckor, från och till toaletten. Även korta sträckor i korridoren. Sitter annars i manuell rullstol. Ser bra, men har dåligt hörsel. Brukaren är kort, har haft en fraktur i höften, måste alltid ha assistans vid toalettbesök, dusch och hygienrutiner. Personalen är mycket intresserad av förflyttningsfrågor och är drivande i frågan. Vill gärna ha workshop om arbetet kring Banos vändbara toalett. Brukaren vill också medverka i dessa workshops. Brukaren skulle ha mycket nytta av ett eldrivet höj- och sänkbart handfat eftersom hen ibland sitter i rullstol och ibland står upp.

Beskrivning badrum
Wc, dusch, mekaniskt höj- och sänkbart handfat och armstöd från Bano samt handdukstork. Badrummet är ett stort nyrenoverat och påkostat vård- och omsorgsbadrum. För alla funktionsnedsättningar och hjälpmedel. Det här badrummet ett typexempel på utformning av vård- och omsorgsbadrum vid renovering och nybyggnad idag.

Beskrivning problematik brukare
Brukaren har olika dagsform samt olika hjälpbehov beroende på vilken tid det är på dagen. Därför behöver hen använda olika hjälpmedel och behöver olika mycket hjälp och stöd. Brukaren har ett gott humör och följer instruktioner som personalen ger. Det är viktigt att hen gör så mycket själv som hen klarar vid varje tillfälle för att kunna behålla de funktioner som hen har. Balansen är begränsad och hen behöver hålla i stödhandtag hela tiden.

Beskrivning problematik vårdpersonal
Det är skjutdörr in till badrummet, ingen tröskel. Brukaren använder gåstol, snurrar 180 grader för att sätta sig på toaletten. Dock är det klämrisk när gåbordet används. Gåbordet är stort, brett och tungt, Brukaren vill därför hellre använda rullstol. Armstöden är höga, att kunna greppa och stödbehovet beror på dagsformen, personalen får ofta hjälpa till och vara med och putta på.

För att använda toalettstolen krävs en 180 grader snurr med gåbord/rullstol. Det är lättare på dagen, svårare på kvällen när brukaren är trött. De ställer rullstolen framför toaletten, Brukaren reser sig upp med hjälp av armstöden och snurrar 180 grader. Toaletten är för hög, brukaren når inte ner till golvet med fötterna utan dinglar. Vid hygientvätt används handduschen på brukaren ståendes. Handfatet är för högt i förhållande till rullstolen, går att justera manuellt enbart men det vore praktiskt med elektriskt höj- och sänkbart med tanke på att dagsformen även spelar in på passande höjd. Vid morgonbestyr sitter brukaren i rullstolen, handfatet är dessvärre för högt då. Vid dusch sitter brukaren på toaletten och det behövs ingen förflyttning.

Beskrivning av badrum med Banos vändbara toalett installerad
Personalen är enig om att vridbarheten har gjort förflyttningarna mycket enklare. Det är lättare att vrida, vrider mot duschen ex så kan brukaren sitta kvar. Att kunna höja och sänka är också något som har varit mycket bra för både brukaren och för vårdpersonalen. Nu behöver de bara vara en personal istället för två vid såväl toalettbesök som vid duschning. ”Det underlättar med arbetsmomentet, så bra

att vrida när brukaren kommer med gåstolen. Höja och sänka när hen ska sätta sig och resa sig. Personalen har fått mycket bättre arbetsställningar med den vändbara toaletten". "Jag anstränger inte min rygg, behöver inte böja mig. Jag kan instruera brukaren och använda de olika funktionerna. "Man kan anpassa beroende på vad som ska göras. Jag får bättre arbetsställningar." (vårdpersonal) Nu är det enkelbemanning, förut var det dubbelbemanning. Brukaren behöver inte längre hjälp att lyfta sig upp tex, hen klarar det själv när hen höjer stolen. Funktionaliteten har ökat i badrummet, minus är bara att handfatet är långt bort, borde kunna nås från toaletten tycker personalen. Brukaren är så positiv till Banos vändbara toalett, det är tryggare för hen vid dusch och vid alla förflyttningar. Hen tycker den är bekväm och vill gärna sitta på den vid dusch, hen känner sig trygg med den vridbara toaletten i sammanhang med omvårdnad.

Återkoppling funktioner

- Armstöden känns bra, har ett bra grepp.
- Spolknappen är bra och stor.
- Den nya sitsen är bra och bekväm.
- Den är mycket fin!
- Det är bra, handduschen fungerar och man kommer åt ordentligt.
- Armstöden är långt ifrån varandra, det är bra med plats.
- Vridfunktionen är bra, det går att vrida lätt.
- Releaseknappen är lätt att trycka in.
- Bra att det är höj- och sänkknappar både på armstödet och på cisternen.
- Fungerar bra med alla hjälpmedel.
- Önskar kontrastfärger, röd ring, röda armstöd och rött lock för demens.
- Bra om det fanns handdusch på toaletten.
- Ryggstödet är lite hårt att luta sig mot. Detta justerades med en ryggstödskudde.

Justeringar av funktioner gjorda med denna brukares medverkan

- Kontrastfärger för att underlätta för synsvaga
- Ryggstödskudde.

Slutsats

Efter installationen av Banos vändbara toalett och en viss tids inkörning på de nya funktionerna har de gått från dubbelbemanning vid toalettbesök och dusch till att bara behöva enkelbemanning. Banos vändbara toaletts olika funktioner har möjliggjort att brukaren själv aktiveras och har själv kunnat hjälpa till vid toalett och dusch. Den har bidragit till att brukaren känner sig trygg och delaktig. Personalen har fått bättre arbetsställningar. Ett önskemål är att handfatet ska kunna nås från toaletten också, det hade ökat funktionaliteten i badrummet ännu mer. Enligt de norska testerna är det optimalt att ha ett avstånd på 300 mm mellan toalett och tvättställ.

Före installation:

Efter installation:

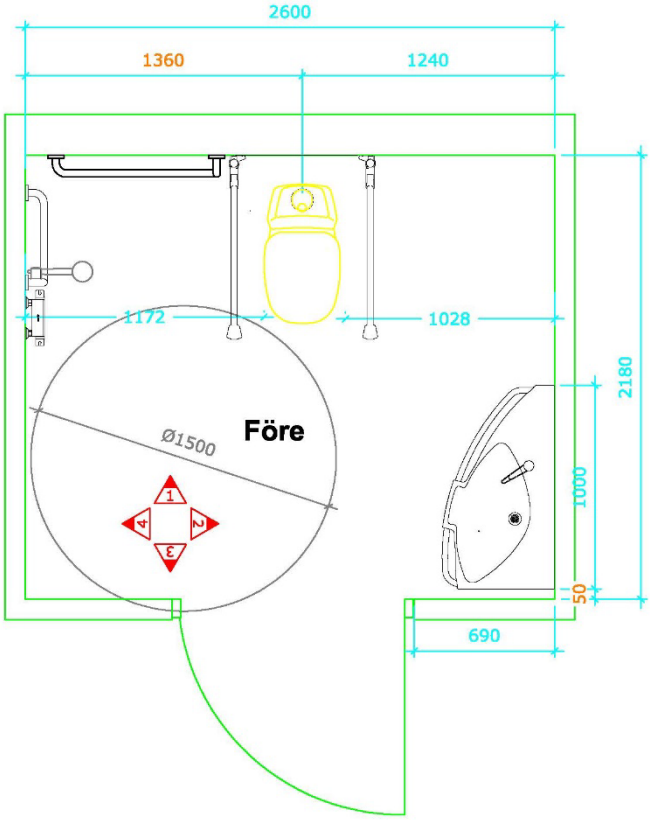
2600
1360
1240
1172
1028
Ø1500
Före
1
2
3
4
2180
1000
50
690

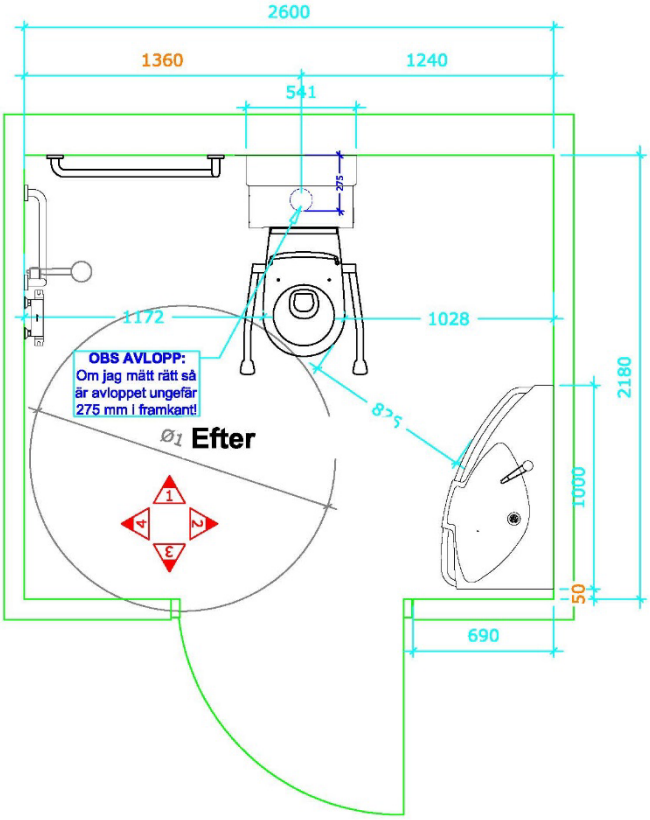
2600
1360
1240
541
275
1172
1028
OBS AVLOPP:
Om jag mätt rätt så
är avloppet ungefär
275 mm i framkant!
Ø1
Efter
1
2
3
4
2180
1000
50
690

Stockholm, Stureby Vård- och omsorgsboende, lilla badrummet

Testperiod: 7/5 – 27/8

Beskrivning brukare

Brukaren har en ryggskada och ont i knän, höftopererad efter fall. Vaskulär demens. Brukaren kan ej gå eller stå utan stöd, kan dock sitta utan stöd. Behöver stöd att hålla sig i när hen ska resa sig eller sätta sig samt har balanssvårigheter.

Beskrivning badrum

Wc, dusch och handfat. Handfatet sitter lågt, handfatet går inte att nå från toaletten. Handdukstork ovanför toalett. Badrummet är anpassat för alla funktionsnedsättningar och hjälpmedel men med begränsningar i framkomligheten såsom ett skåp monterat i omsorgsområdet. Utformningen av badrummet kan vara en utmaning med större hjälpmedel och om brukaren kräver mycket hjälp i kombination med stora hjälpmedel.

Beskrivning problematik brukare

Brukaren har svårt att sätta sig på, och resa sig från toaletten. Toaletten är låg och brukaren är lång. Ofta används hygienstol som körs över befintlig toalettstol. När hen istället använder rollatorn måste hen vända sig 180 grader samt sedan backa in mot toaletten för att kunna sätta sig på toaletten. Detta upplevs svårt. Brukaren är rädd för att ramla och har smärtor från artros och fallskador.

Beskrivning problematik vårdpersonal

Brukaren använder rullator för att komma in i badrummet men vill ibland släppa rollatorn, då blir det ostadigt. Hen snurrar runt för att komma i rätt läge och backar in mot toaletten, men det är svårt att komma i rätt läge. Det är ansträngande för brukaren att vända på sig så mycket och det är bättre när hen använder duschstolen, den är högre. Brukaren flyttar över till duschstol från sängen och in i badrummet, duschstolen placeras sedan ovanpå toalett.
Brukaren är lång och när hen använder rollator behöver hen böja sig ner till armstöden för att kunna sätta sig på toaletten. Armstöden är viktiga för att brukaren ska ha möjlighet att hjälpa till själv. Brukaren behöver hjälp med hygien efter toalettbesöket och reser sig upp och håller i armstöd och rullator. Det funkar bra när hen inte är trött, då kan hen stå själv. Brukaren har ortosskor pga sår och det blir ibland klumpigt, behöver stöd att gå då. Vårdpersonal behöver hjälpa till med det mesta av hygienen, hen kan hålla i duschen men personal måste hjälpa att tvätta. Det är trångt i brukarens badrum och hyresgästen är stressad. Det finns också felplacerade skåp. Man måste sträcka sig, utformningen är inte så bra. Det finns inte utrymme för hjälpmedel.

Beskrivning av badrum med Banos vändbara toalett installerad

Brukaren och personal upplever att rummets funktion har förbättrats avsevärt med Banos vändbara toalett installerad. Det har blivit enklare för brukaren att använda sina hjälpmedel på toaletten. Hen ställer rullatorn mot väggen och går bara lite i sidled samtidigt som hen har stöd av vänster handtag. Eftersom brukaren är väldigt lång så har hen mycket nytta av höjdjusteringen när hen sätter sig samt reser sig. Brukaren är väldigt positiv till sin nya toalett och det har varit ett trevligt samtalsämne vid toalettbesök och hen är glad att få testa den. Personalen har varit mycket positiv och haft nytta av vridfunktionen både vid toalettbesök och vid duschning och på och avklädning. ***”Det är mindre trångt och duschen känns närmare. Det är lättare att komma närmare brukaren än tidigare. Hen har blivit mer självständig när hon enkelt kan ta tag i armstödet och sätta sig ner. Hen ställer sig upp själv när vi höjer toaletten”***
För att kunna hjälpa den boende på bästa utarbetade vi en rutin tillsammans med personal för att få toalettbesöket så säker tryggt och smidigt som möjligt för den boende.

Syftet med rutinen var att:

- Ha en instruktion som samtlig personal kan gå igenom och arbeta efter.
- Skapa en kontinuitet hos brukaren, alla kan göra lika.
- Öka säkerheten hos brukare.
- Öka trygghet för brukaren.

Rutinen utvärderades av personalen under sommaren och resultatet var positivt. Den vändbara toaletten har givit brukaren möjligheten att behålla fysiska funktioner och att bli mer självständig.

Återkoppling funktioner

- Fungerar jättebra i denna trånga toalett.
- Det har blivit mer utrymme i badrummet.
- Funktionerna funkar jättebra.
- Bättre med ny sitsmodell.
- Tycker att den är fin.
- Skulle vara bra om hen kunde tvätta händerna från toaletten.

Justeringar av funktioner gjorda med denna brukares medverkan

- Ny utformning av sits

Slutsats

Banos vändbara toalett har ökat funktionen i badrummet. Personalen upplever att utrymmet har blivit större trots att den vändbara toaletten är något längre än tidigare toalett. De kan stå närmare brukaren när de skall hjälpa hen, detta minskar belastningen eftersom momentet i arbetsställningen blir mindre. De kan använda höj och sänkfunktionen vid påklädning och uppresning vilket underlättar avsevärt. Brukaren har blivit mer självständig trots sin demensdiagnos. Hen behöver inte vrida 180 grader när hen sätter sig utan bara ta ett steg åt sidan. Fallrisken har minskat och hen reser sig självmant upp när toaletten höjs. Hen har möjlighet att träna uppresning automatiskt vid varje toalettbesök och på så sätt kunna behålla sin fysiska förmåga som är svår att träna upp. Om brukaren kunde nå tvättstället från toaletten skulle antalet arbetsmoment för personalen minska och brukarens självständighet öka. Hen är glad åt sin nya toalett och tycker att den är fin.

Före installation:

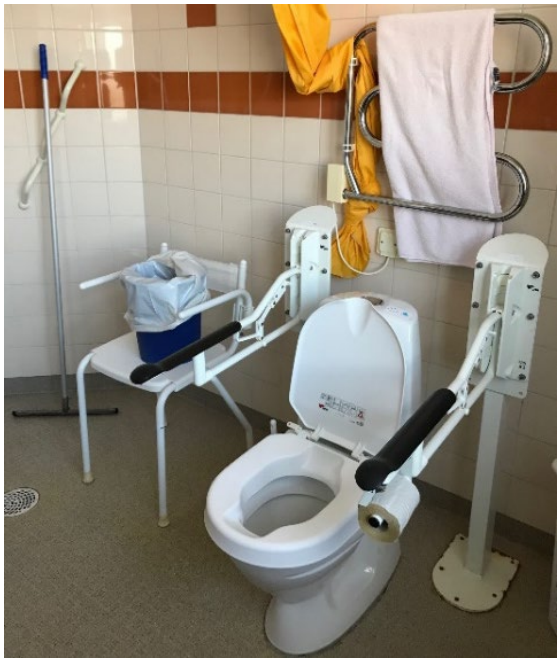

Efter installation:

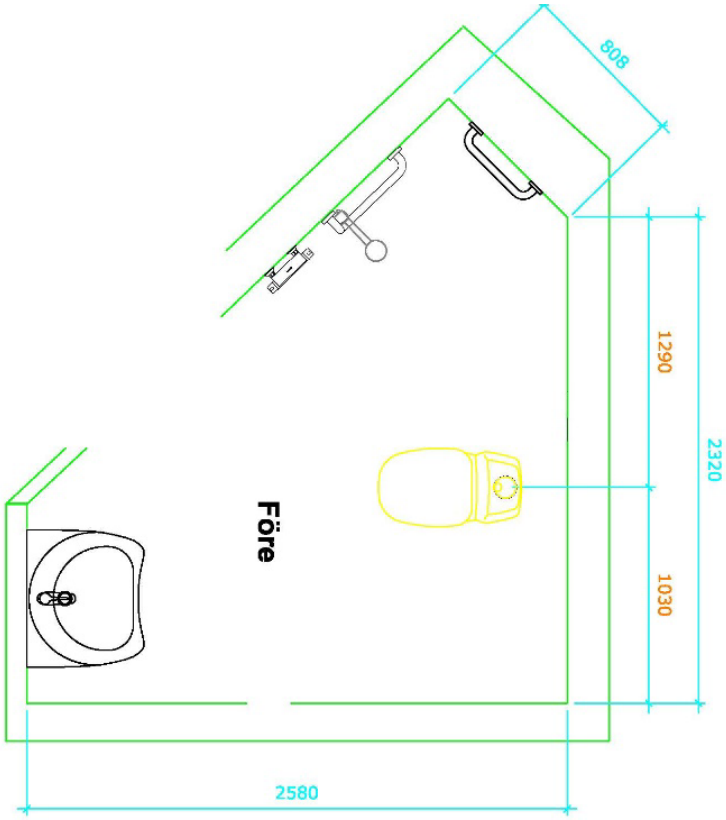
Före
808
1290
1030
2320
2580

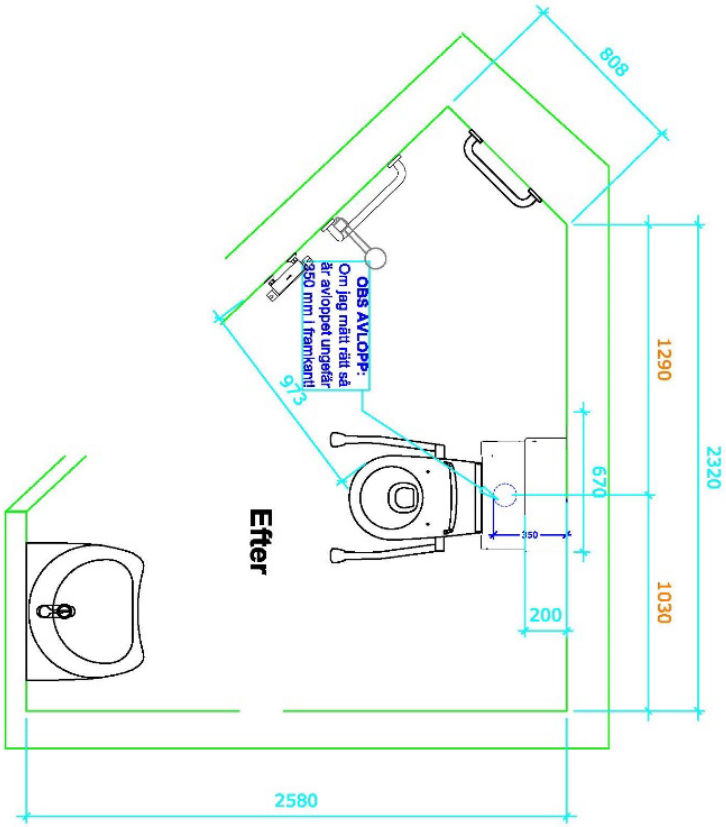
Efter
OBS AVLOPP:
Om jag mätt rätt så
är avloppet ungefär
350 mm i framkant!
973
350
670
200
808
1290
1030
2320
2580

Kungsbacka, Måhaga, äldrelägenhet, hemtjänst

Testperiod: 14/5 – 28/8

Beskrivning brukare

Brukaren har cerebral pares med vänstersidig förlamning. Hen kan ej gå och stå utan stöd. Hen kan sitta utan stöd och har än så länge kraft att resa sig och sätta sig själv med hjälp av rullbord/rollator. Behöver hjälp och stöd p g a dålig balans. Hen har elektrisk rullstol för utomhusbruk samt duschstol i badrummet.

Beskrivning badrum

Litet och avlångt badrum med HC-handfat, toalett med stödhandtag bredvid samt dusch, allt installerat på en rad. Tvättmaskin och torktumlare. Ej stödhandtag i duschutrymmet.

Beskrivning problematik brukare

Hen måste backa in för att komma in i badrummet, brukaren upplever det som det jobbigaste momentet. Därefter måste hen hålla i sig i armstöden för att kunna sätta sig. När hen sätter sig och reser sig upp tar det mycket kraft. Det är svårt att komma upp på toaletten och sedan att resa sig. Brukaren behöver hjälp av personal vid hygien, man måste fälla upp handtagen. Det fungerar bra med handtvätt efter, då når brukaren över till handfatet. Badrummet är trångt och både brukare och vårdpersonal upplever att det inte finns tillräcklig plats för hjälpmedel. Vid dusch upplever brukaren att det är halt, hen har svårt att sätta sig på duschpallen och sedan att resa sig när det är blött och halt. Hen tycker det är för få stödhandtag i badrummet. Brukaren har råkat ut för en olycka i badrummet, hen halkade och ramlade i duschen.

Beskrivning problematik vårdpersonal

Det är bökigt för brukaren att ta sig in i badrummet, hen måste backa in, personal får kliva runt för att kunna hjälpa till. Vårdpersonal behöver vara bredvid, det krävs kraft och energi. Vänster ben följer ej med. Det är svårt ibland, brukaren får hålla i sig och behöver hjälp att ställa sig upp. Brukaren använder högra armstödet när hen backar, hen hänger på det vid tvätt, det andra när hon duschar. Det är inte riktigt enkelt för brukaren att använda toalettstolen, hen måste ställa sig nära och backa. Hen har ofta skor då det blir lättare för stadga. Hen behöver hjälp med hygien efter toalettbesöket, man måste då ta upp handtaget och brukaren får ställa sig upp och hålla i armstödet. Handtvätt är krångligt och omständligt för brukaren.
Överflyttningarna till olika hjälpmedel är bökigt och tidskrävande, hen behöver backa. Svårt att flytta över till duschstolen, den är låg. Det är en process varje gång, flera moment, att resa sig, balansen, armstöden kan ibland vara i vägen. Brukaren får hjälp av personal vid morgonbestyr när hen sitter på toalettstolen, rullbordet är i vägen. Man blir trött i rygg pga låg arbetshöjd. Att ta sig till duschen är trångt och bökigt. Att använda duschen sedan går bra, brukaren sitter i duschstolen men man måste böja sig över brukaren, det är trångt. Armstödet på toaletten är ofta i vägen och man måste fälla upp det. Vårdpersonal upplever brukarens badrum som förfärligt trångt, det behövs mer plats. Det finns risker i badrummet; när brukaren ska ta sig från duschstolen, det är halt och trångt och det finns för få greppunkter.

Beskrivning av badrum med Banos vändbara toalett installerad

Brukaren tycker det går bättre att komma in och ut ur badrummet samt röra sig i badrummet med Banos vändbara toalett installerad. Hen tycker att det är lättare att resa sig upp och sätta sig ner med hjälp av höj- och sänkfunktionen. Det skulle däremot vara bättre om toaletten gick att sänka ännu mer så att hela brukarens fot når ner till golvet. Brukaren använder armstöden men hen skulle vilja ha dem högre i förhållande till toalett skålen. Det fungerar bra att trycka in knapparna och det är enkelt för brukaren att själv höja och sänka toaletten. Brukaren

upplever sitsen som obekväm (detta gäller den första versionen av sits som byttes ut) och upplever att det finns risk att ramla av den då hen ej har stöd med fötterna. Efter byte av sits är brukaren mycket nöjd, sitsen är bekväm och hen upplever inte att hen känner att hen ska ramla av längre. Överflyttningen till duschstolen fungerar bra, vrider med hjälp av toaletten. Vårdpersonalen uppger att det har blivit mer plats, vridmekanismen ger bättre arbetsutrymme.

Återkoppling funktioner

- Den nya sitsen är bra och bekväm
- Brukaren upplever att hålet är för stort, brukaren är mycket smal och kort.
- Kudden till ryggstödet är jättebra! Bekväm och skön mot ryggen, kudden fungerar också för att minska avståndet till ryggstödet.
- Tycker att armstöden är för låga men de är bekväma att vila armen på, kan ej greppa kring dem p g a förlamning och försvagad handstyrka.
- Kan ej trycka in knappen för att vrida själv utan får hjälp att vrida. Det är för smal greppsyta på knappen, bättre med bredare då hade brukaren kunnat trycka in. Knappen justerades i bredd på efterföljande prototyper efter denna återkoppling.
- Höj- och sänkknapparna fungerar bra, brukaren använder dem själv, lätt att trycka in.
- Spolknappen fungerar bra! Brukaren spolar ibland själv, lätt att trycka in men hade varit bra om det gick att spola på armstödet.
- Brukaren tycker att den är praktisk.

Justeringar av funktioner gjorda med denna brukares medverkan

- Justeringar av sitsens utformning
- Dokumenterat behov av mjuksits för att kunna erbjuda komfort och mindre hålstorlek
- Bredning av vridmekanismens knapp
- Justeringar av armstöd
- Framtagning av ryggstödskudde

Slutsats

Det har blivit mycket enklare komma in i badrummet samt att sätta sig och resa sig. Funktionaliteten i badrummet har ökat. Hens badrum är litet och långsmalt och hens rullbord (rollator) tar plats. Vridbarheten har gjort att hen kan lättare komma in i badrummet och dessutom gjort det lättare för hen att sätta sig. Vridbarheten i kombination med höj- och sänkbarheten har möjliggjort detta. Det har blivit lättare att förflytta sig till duschstolen med hjälp av den vridbara. Med ett bättre tvättställ skulle funktionen i badrummet förbättras avsevärt. Vi planerar att sätta in ett höj ock sänkbart tvättställ med handtag som kommer närmare brukaren och därmed ökar tillgängligheten till och säkerheten vid tvättstället som brukaren efterfrågar.

Arbetsmiljön i badrummet för personalen har blivit avsevärt bättre. Vårdpersonalen tycker att deras arbetsställningar har blivit mycket bättre. *”Det är jättebra när brukaren själv kan hissa upp sig vid exempelvis påklädning, toaletten går att vrida vilket ger mig mer utrymme att arbeta på, lättare att komma åt”. ”Toalettbesöken har blivit enklare. Det är verkligen bra att vrida, ger mer utrymme till både brukare och personal. Att kunna höja och sänka är jättebra.”*

Före installation:

Efter installation:

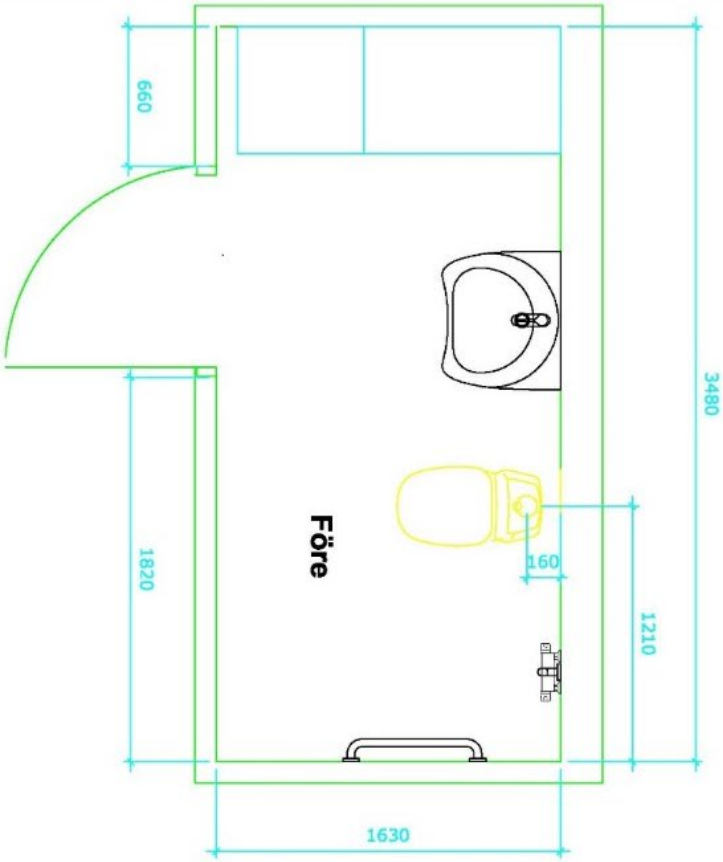
3480
1210
160
Före
1820
660
1630

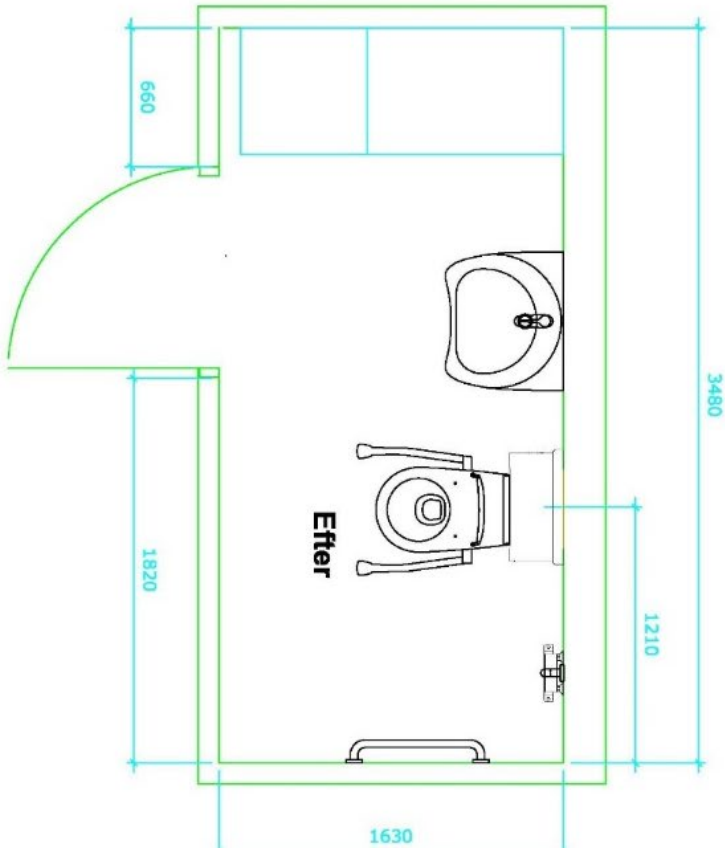
3480
1210
Efter
1820
660
1630

Västerås Stad, Vallby servicehus

Testperiod: 20/2 - 29/4

Beskrivning brukare

Brukaren har högersidig förlamning efter en stroke. Brukaren kan ej gå eller stå utan stöd och behöver hålla sig i ngt när hen sätter sig eller reser sig. Hen använder en manuell rullstol och har vissa behov av hjälp vid förflyttning från rullstol till säng eller toalett.

Beskrivning badrum

Avlångt badrum med toalett i mitten, dusch till vänster och handfat till höger. Brukaren kan ej nå handfat från toalett. Fast toalett med stödhandtag. Duschpall och stödhandtag i dusch.

Beskrivning problematik brukare

Hen beskriver att det går ok att komma in i badrummet med rullstolen men det är trångt. Hen ställer rullstolen vid toaletten och använder armstöden vid överflyttning till toaletten. Hen upplever det svårt att vända och vrida på sig för att komma över till toaletten. Hen beskriver att sätta sig är enkelt men att resa sig är svårare. Toaletten är låg och det är svårt att resa sig och vrida när foten/benet inte fungerar. När hen ska duscha använder hen armstödet för att flytta över till duschen. Hen tycker att höjden på toaletten är problematiskt. Det är trångt och är svårt att få rullstolen på rätt plats. Hen har råkat ut för en olycka i badrummet. När hen skulle resa sig föll hen framåt och ut i hallen.

Beskrivning problematik vårdpersonal

Brukaren behöver använda mycket kraft för att komma in i badrummet, det är trångt att röra sig, formen är avlång så det kan bli ansträngt. När brukaren ska flytta över till toaletten vrider hen kroppen och behöver då mycket kraft. Armstöden är viktiga så att brukaren kan ta sig runt. Toaletten är låg och det gör det svårt för brukaren att resa sig upp men hålet är större än om man har toalettförhöjare. Hen hasar fram på sitsen för att komma åt och torka sig. Det finns risk för fall eftersom hen lutar sig framåt och är förlamad på höger sida. Svårt för det behövs mycket kraft och balans och om brukaren inte är i form är det svårare. Foten kan fastna och benen korsas eftersom foten inte följer med. Själva vridmomentet är en fallrisk, det vore bra om hen slapp vrida sig så mycket.
När brukaren ska duscha är det trångt och det är svårt att vända rullstolen ett halvt varv. Rullstolen är i vägen men står där så hen inte ska ramla bakåt. Att duscha är svårt för brukaren eftersom hen bara har kraft i ena arm/hand, hen behöver hjälp av personal. Brukaren behöver mer stödhandtag, duschen borde vara där man sitter eftersom brukaren inte själv kan hålla i den. Hen får inte njuta av en dusch. Toalettsitsen är hård och inte skön att sitta på. Ena stödhandtaget är instabilt och rörligt och är inte anpassat efter brukarens behov. Handfatet behöver sitta högre upp, handfatet borde sitta närmare toaletten eftersom det innebär att brukaren måste flytta över till rullstol och rulla fram till tvättstället för att kunna tvätta händerna.

Beskrivning av badrum med Banos vändbara toalett installerad

Brukaren behöver fälla upp ena handtaget för att få bra plats med rullstolen men annars har det fungerar bra. Hen har ställt in rätt höjd på toaletten, kalibrerat och fixat de här testveckorna för att ställa in den efter sig och hen tycker det är enklare att förflytta sig med Banos vändbara toalett. Vårdpersonalen tycker det är enklare att arbeta i brukarens badrum efter installationen och att den vändbara toaletten har gjort brukaren mer självständig och gett hen en bättre upplevelse på toaletten. ”Den är ju bättre, går att höja och sänka och vrida. Allt är bättre. Han klarade sig ok innan men nu mycket bättre. Han är mer glad och positiv, det är lättare för mig som arbetar. ” Vårdpersonalen upplever att de har fått bättre arbetsställning. Den är också enkel att rengöra och har en bra design.

Återkoppling på funktioner

- Armstöden har bra grepp, skönt att hålla i, stor skillnad mot de gamla armstöden som var vingliga och inte sköna att hålla i.
- Vridmekanism gör det lätt att ställa sitsen in där hen vill ha den. Förenklar vid överflyttning från rullstol.
- Höjdjusteringen har fungerat mycket bra. Brukaren höjer och sänker, om hen ska resa sig tex, för att flytta över till rullstolen.
- Spolknappen har fungerat bra.
- Problem med sitsen vid hygien, får ej plats med handen, skulle behöva vara mer plats på djupet. Bredden är bra. Formen borde vara mer oval. Kanterna är ok, de känns inte av.
- Ryggstödet är hårt mot ryggen, skulle vara mer mjukt.

Justeringar av funktioner gjorda med denna brukares medverkan

- Justering av sitsens form
- Ryggstödskudde

Slutsats

Banos vändbara toalett har förbättrat brukarens användning av badrummet och toaletten. Istället för att vrida sig och rullstolen, vrider hen toaletten. Testet har också visat att badrumssituationen har blivit bättre och enklare med höj- och sänk funktionen. Med dessa båda funktioner är det nu enklare och säkrare för brukaren att resa sig och göra överflyttningen till rullstolen. Den vändbara toalettens stödhandtag har också bidragit till en säkrare miljö då de gamla var höga och instabila. Brukaren önska närhet till tvättställ. Det skulle förenkla hygienen vid toalettbesök avsevärt. Toalettens funktioner har bidragit till en säkrare och bättre arbetsmiljö för vårdpersonalen. Vid hjälp med hygien kan vårdpersonalen höja toaletten för att få en bättre arbetsställning. Toaletten minimerar också tunga lyft från rullstol till toalett då brukaren nu enklare klarar detta själv. Banos vändbara toalett har bidragit till att brukaren kan fortsätta klara sina toalettbesök själv.

Före installation:

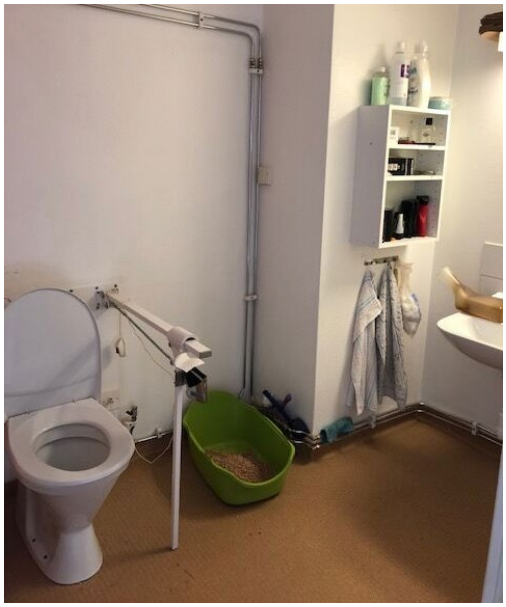
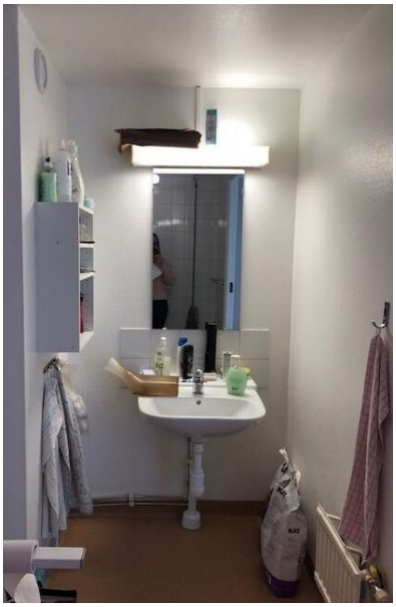

Efter installation:

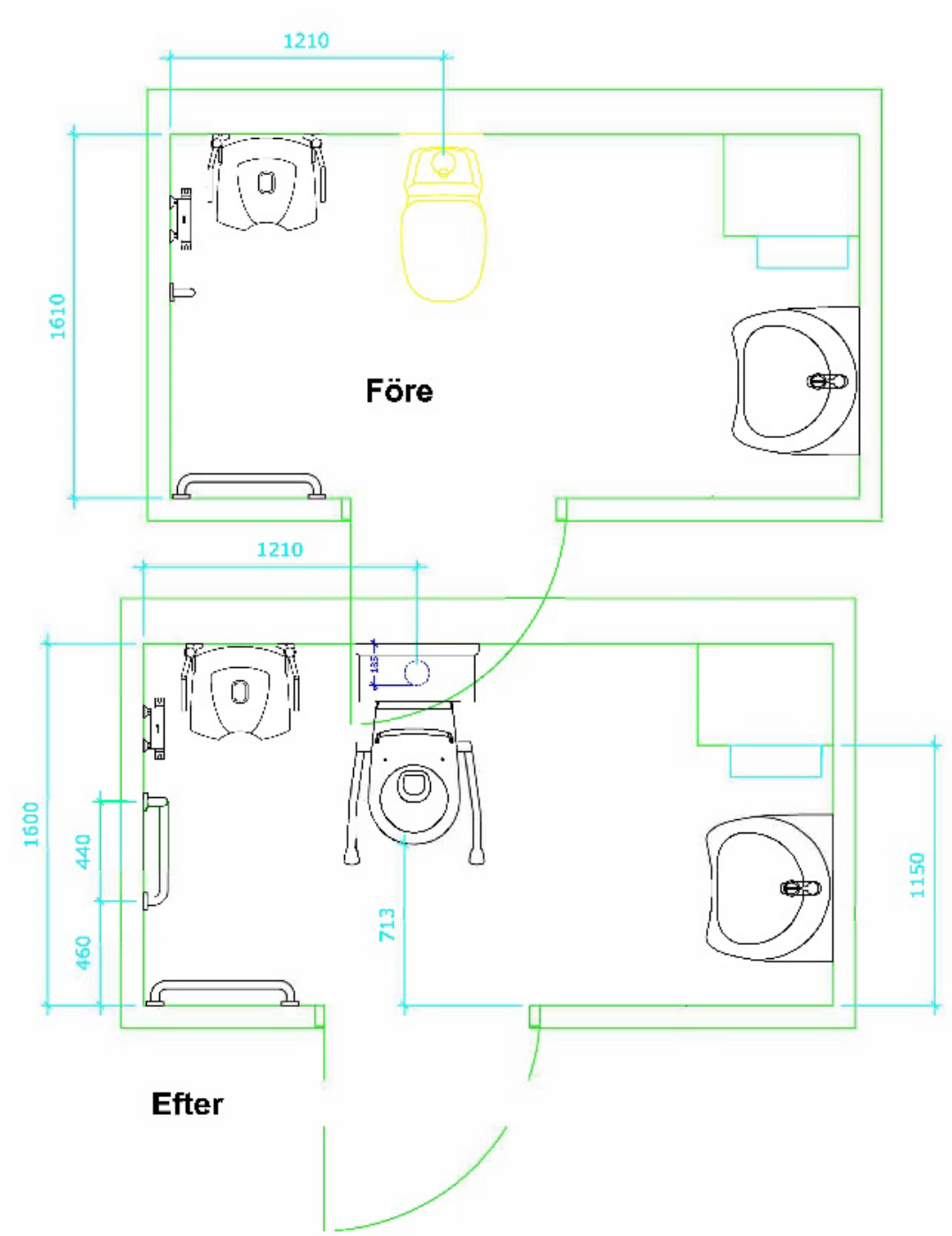
1210
1610
Före
1210
135
1600
440
460
713
1150
Efter

Nacka kommun, Gammeluddshemmet

Testperiod: 19/2 - 16/5

Beskrivning brukare

Brukaren är opererad 2 ggr för spinal stenos, förskjutning i ryggkotor, ny höft vänster sida, lårbensfraktur på bägge sidor. Brukaren kan ej gå eller stå utan stöd men kan sitta utan stöd, behöver hjälp att resa sig och att sätta sig. Hen använder en manuell rullstol och har behov av hjälp vid förflyttning från rullstol till fåtölj (hen använder den även som säng) eller till toalett. Hen har problem med balans och blir lätt yr pga lågt blodsocker. Hen lider av mycket smärta i rygg och höfter. Turner vid förflyttning i rummet, rullstol till toalett tex. Brukaren behöver levande stöd, benen bär dåligt.

Beskrivning badrum

Litet fyrkantigt badrum med toalett närmast dörröppning, dusch till höger om denna samt handfat mitt över toalett. Brukaren kan ej nå handfat från toalett. Fast toalett med stödhandtag, stödhandtag i dusch.

Beskrivning problematik brukare

Brukaren uppger att den känner sig säker och att det fungerar bra än så länge att komma in i badrummet. Detta sker med turner tillsammans med vårdpersonal. Det är trångt att ha både rullstol och turner i badrummet men än så länge fungerar överflyttningarna bra. Hen är ändå rädd att falla men använder ej bältet på turner. Hen tycker att toalettsitsen är obekväm och hård, skulle vara planare, plattare. Brukaren når ej ner till golvet med fötterna utan sitter och dinglar med fötterna. Hen tycker att sitsen är trång och har en obekväm vinkel på ryggstödet. Vid hygien får hen hjälp, hen ställer sig upp mot turner och får sedan hjälp med att torka. Det är för trångt att torka sittande. Efter toalettbesöket flyttar brukaren över från toalett till turner, sedan till rullstolen som hen använder sig av för att ta sig till handfatet. I vissa fall använder bara tvättlapp för handtvätten. Tvättar själv under armar och ansikte, borstar tänderna vid handfatet, sittandes i rullstolen.

Beskrivning problematik vårdpersonal

Brukaren är rädd att hen ska falla. Om hen har lågt blodsocker kan hon falla, personal måste kolla av hur hen mår, hen är diabetiker. Hen är tung när hen ska förflyttas med turnern. Det finns en liten kant vid tröskeln in till badrummet vilket är ett problem, man måste ta sats med turnern. Toaletten är liten och det är svårt att röra sig mellan olika hjälpmedel och det bli många förflyttningar. Brukaren är svag och kan inte stå så länge, hen behöver vila. Toaletten är för låg och hen får använda mycket kraft för att sätta sig och resa sig. När hen har satt sig är den däremot för hög och hen dinglar med benen. Brukaren använder inte armstöden särskilt mycket utan håller i sig i turnern som står framför hen. Brukaren tycker det är svårt att sitta på toaletten pga ryggvärk, hen är sned pga spinal stenos. Toaletten behöver vara högre då är det lättare att resa sig och sätta sig. Toaletten är liten och hen är bred och får inte riktigt plats. Brukaren ställer sig upp mot turner vid hygientvätt, det är trångt bakom, hen kommer inte åt själv. Hen behöver vila mellan torkningar, måste resa sig flera ggr, hen är svag. För att tvätta händer behöver brukaren göra en förflyttning till rullstol och sedan rullas fram till handfatet. Ofta tvättar man istället händerna med tvättlapp. Det är trångt att ha både rullstol och turner i badrummet. Brukaren använder toaletten som duschstol, men tycker det är jobbigt att sitta länge och duscha.

Beskrivning av badrum med Banos vändbara toalett installerad

Vissa av personalen vrider toaletten mot dörren för lättare åtkomst när brukaren ska förflytta sig till toalett från turner, andra har den vändbara toaletten i samma position som tidigare toalett stod. När brukaren flyttar över till rullstol, använder några personalen vridfunktionen. De placerar rullstolen vid duschen, fäller upp handtaget och flyttar över till rullstol, det fungerar bra. Vid dusch vrider vissa av personalen toaletten mot duschen samt tar bort ryggstödet, fäller upp armstöden. Vridmekanismen

förenklar när man tvättar och torkar brukaren och den är till nytta när man ska klä på brukaren. Höj- och sänkfunktionen är mycket användbar för brukaren. När hen skall sätta sig höjs toaletten till högsta läget för att hen smidigt ska kunna sätta sig. Vid sittande sänks toaletten till bra sitthöjd så att fötterna når golvet, och höjs sedan för smidig uppresning. Stödhandtagen använder brukaren att vila armarna på. Genom att smidigt vid behov kunna fälla upp armstöden, blir den rymligare och det blir även mindre trångt i badrummet. Det fungerar bra för att hjälpmedlen är nära. Brukaren behöver mycket hjälp när hen ska använda toaletten. Brukaren har generellt svårt att sitta i annat än sin fåtölj som har en helt annan sittvinkel än den man behöver ha vid toalettbesök. Hen tycker att prototypen, första versionen, har en hård sits och att den känns trång och hålet är litet.

Återkoppling funktioner

- Armstöden har ett bra grepp.
- Fungerar bra att städa, bra storlek.
- Den spolar rent.
- Sitsen upplevs hal, man glider framåt.
- Hård, obekväm sits. Den är för hård och för trång, svårt att torka sig, hålet är för litet.
- Den är fin och modern!
- Designen är bra och stilren.
- Den är praktisk.

Justeringar funktioner gjorda med denna brukares medverkan

- Ny sits med bredare bekvämare ring och större hål
- Bättre och vidare armstöd
- Justerat ryggstöd

Slutsats

Personalen tycker den vändbara toaletten är fantastik att använda. Dess funktioner är användbara och förbättrar deras arbetsmiljö. Vridbarheten används i vid flytt till rullstol samt dusch och i vid hygien efter toalettbesök. Vid användning av turner i detta badrum är det överlag höj- och sänkbarheten som man har använt sig av i dagliga användandet och det har fungerat bra. Det har gett brukaren bättre sitthöjd och hjälp vid nedsittning och uppresning. Brukaren var inte nöjd med sitsens utformning och det ledde till att vi arbetade om sitsens form och hålbild. Det bidrog till en stor förbättring av den slutgiltiga versionen av sitsens komfort. Vridbarheten hade använts mer om brukaren skulle kunna nå handfatet från toaletten. Det hade varit enklare för hen att tvätta sig själv och bibehålla funktioner. Generellt tycker personalen att toalettens olika funktioner är jättebra för deras egen arbetsmiljö och arbetsställningar och att de ser att funktionerna skulle vara användbara för många andra brukare.
”Det fungerar bra, man kan vrida toaletten och det blir lättare att tvätta och torka. Bra till hjälp att sätta på kläder”.

Före installation:

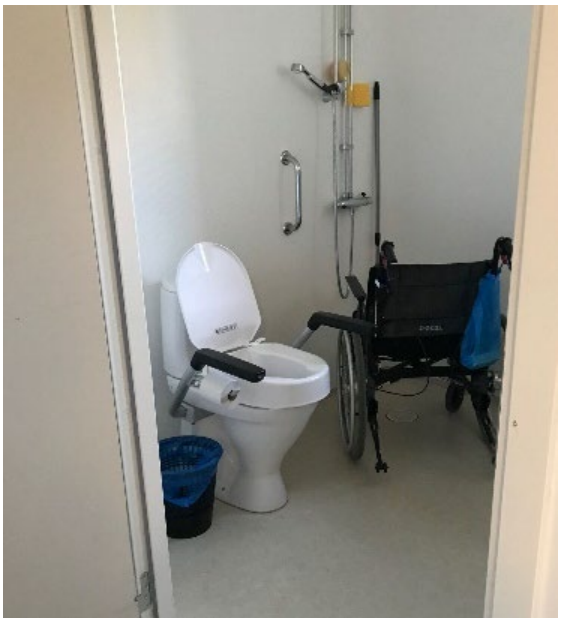

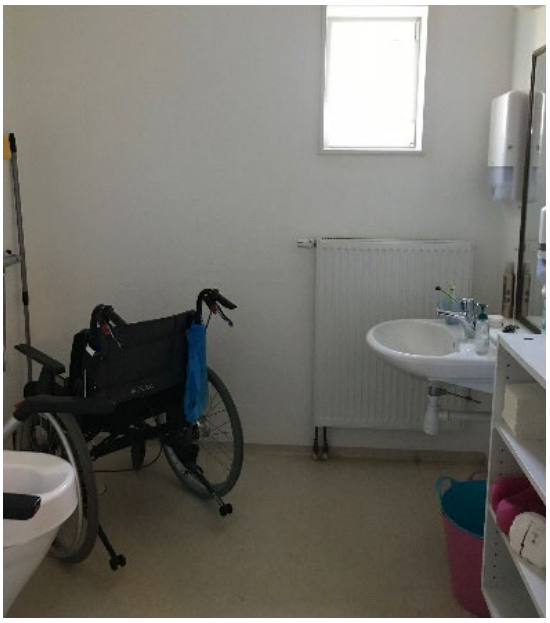

Efter installation:

Badrum 1

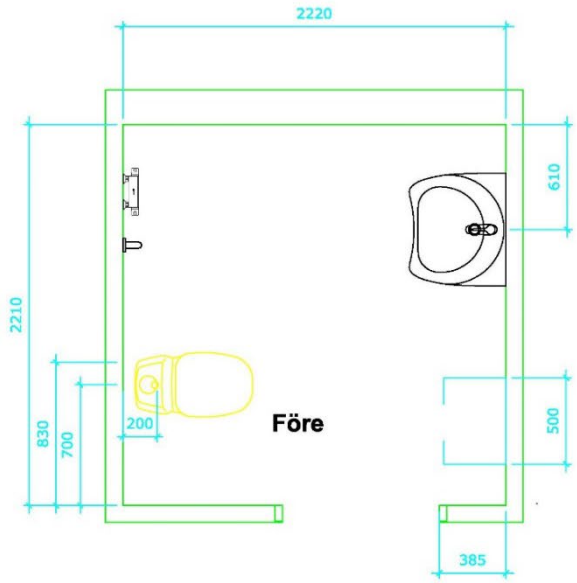

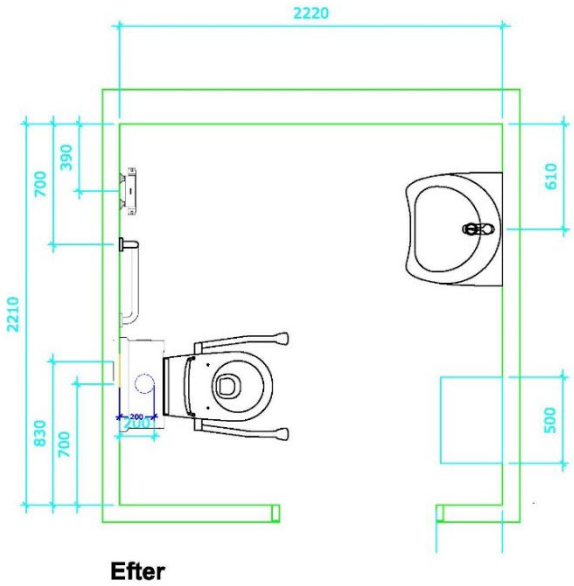

Badrum 2

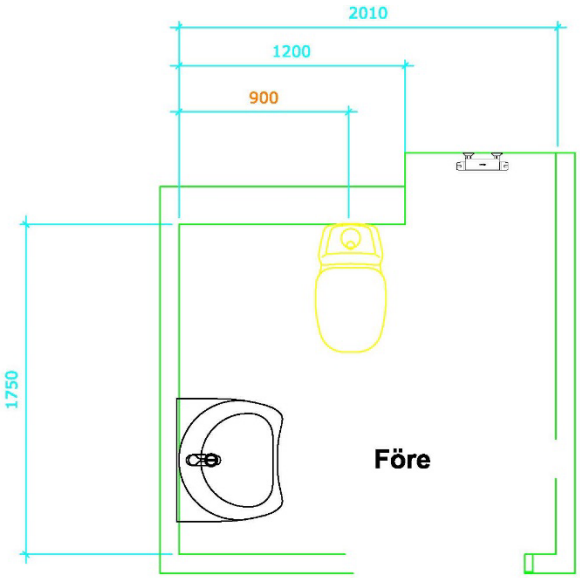

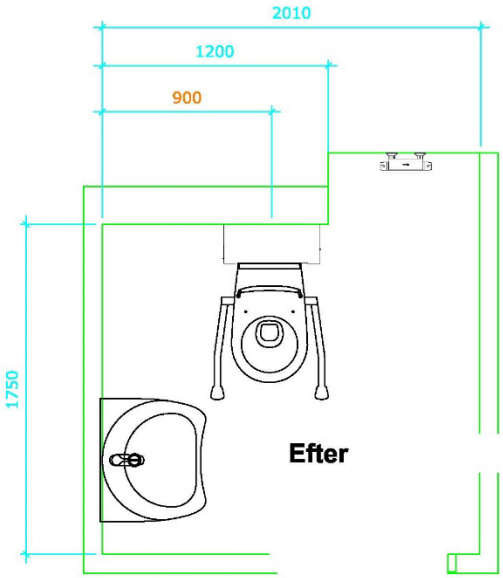

Ny brukare på Gammeluddshemmet

Eftersom brukaren inte var nöjd med sitsen utformning flyttades Banos vändbara toalett till ett annat badrum på Gammeludden. Här är den arbetsrutin som togs fram tillsammans med personalen för den nya brukaren. Personalen ville fortsätta testet och behålla prototypen.

Prototypen benämndes då WeC. Här är deras nya rutin.

Här är en rutin som skall användas här. Till Toalett:

1. Vrid WeC från dörren mot duschen och placera och lås rullstolen vid sidan av WeC.

2. Fäll upp höger armstöd på WeC och höj WeC till ett högre läge.

3. Ta bort rullstolens armstöd.

4. Brukaren tar tag i WeC vänstra armstöd samt rullstolens högra armstöd.

5. Brukaren förflyttar sig i sidled till WeC.

6. Fäll ner WeCs högra armstöd. Vrid eventuellt brukaren till önskad position.

Från Toalett

När brukaren skall tillbaka till rullstolen kan man göra steg 1-6 i omvänd ordning eller göra följande steg:

7. Placera WeC i önskat läge, sänk till lägsta läget, lägg fotplattan under brukarens fötter.

8. Fäll upp vänster armstöd på WeC och ta bort rullstolens högra armstöd. Ta bort fotplattan.

9. Höj WeC och Brukaren tar tag i tvättstället och flyttar sig i sidled.

10. Brukaren flyttar sig till rullstolen.

11. I rullstolen är brukaren i position för handtvätt.

Hannahemmet, Ersta Diakoni

Test tid: 6 /5 - 1/7

Beskrivning brukare

Brukare med ryggproblem efter fall. Hen kan ej gå eller stå utan stöd. Använder rullstol och har även rollator och duschstol. Brukaren har sviktande arm- och handstyrka samt är gravt synsvag. Hen har svårigheter att sätta sig och resa sig. Hen är lång och i 90 års åldern och har alvarliga ryggproblem efter en olycka.

Beskrivning badrum

Badrummet är ett nyrenoverat och påkostat vård- och omsorgsbadrum. Banos produkter i armstöd och höj- och sänkbart handfat och WC. Duschstol i dusch.

Beskrivning problematik brukare

Tröskeln tar emot när hen ska ta sig in med rullstol. Hen ser mycket dåligt på vänstra ögat. Armstöden använder brukaren mycket vid överflyttning rullstol-toa-rullstol. Toalettstolen fungerar bra brukaren tycker att toasitsen är hård och hen får skavsår vid bakre delen av ryggen från sitsen. Kan ej höja och sänka toaletten själv då knapparna sitter på cisternen. Hygien efter toalettbesök fungerar bristfälligt, svårt med balansen och har mycket ont i ryggen. Brukaren gör överflyttning till rullstolen efter toalettbesöket och rullar sedan fram till handfatet. Hen är mycket noga med handhygien. Vi dusch får brukaren hjälp av personal, det är svårt att förflytta sig och det behövs mycket kraft för brukaren. Hen behöver även hjälp med duschmunstycket, svårt att föra armarna över huvudet.

Beskrivning problematik vårdpersonal

Ibland kör brukaren själv in med rullstolen, men på morgonen hjälper personalen brukaren. Hen larmar också vid hjälpbehov. Det händer ibland att hen fastnar i dörrkarmen med rullstolen. Brukaren har mycket svag syn. När hen ska sätta sig på toaletten ställer hen rullstolen vid toaletten, armstöden måste vara nere när hen gör sin förflyttning. Armstöden använder brukaren när hen gör förflyttning. Efter toalettbesöket hjälper personal till med hygien tvätta och torka. Ibland måste hen stå för att torka, stödjer sig då på armstöden. För att tvätta händer gör brukaren överflyttning till rullstolen därefter kör vi henne till tvättfatet. Brukaren behöver använda armstöd och stöd vid förflyttningar. Morgonbestyren gör hen själv sittandes vid handfatet, hen behöver dock hjälp med håret. Vid dusch är det en besvärlig förflyttning mellan hjälpmedel för att komma till duschstolen. Hen klarar delvis själv att använda duschen men vill gärna ha hjälp.

Beskrivning av badrum med Banos vändbara toalett installerad

Efter installation upplever personalen att läget är oförändrat men att brukaren har svårt med nya rutiner eftersom hen inte ser de funktioner som den vändbara toaletten har. Hen ser inte handtagen och är van vid de gamla handtagens position. Hen kan då inte göra som hon brukar och blir passiv och behöver hjälp av personal och vill att personalen tar hennes händer och sätter dem där de ska vara. Brukaren ser inte höjdregleringsknapparna och hittar dem därför inte. Brukaren kan inte själv höjdreglera och det gör det svårt att komma upp på toaletten beroende på vilken höjd den är inställd på. Hygienen efter toalettbesöket sköts som det var innan, oförändrat, så också handtvätten. Brukare kan ej själv trycka in och vrida, det krävs personal till det momentet. Personalen upplever att brukaren behöver mer hjälp på grund av att hen inte kan manövrera reglagen och hitta fasta positioner som hens synnedsättning kräver.

Det går mycket bättre vid duschning, använder vridmomentet då personalen kan sköta reglaget. Personalen tycker att det går jättebra att arbeta med den vändbara toaletten. Det är väldigt bra att den går att vrida mot duschen, det blir mycket enklare förflyttning, det fungerar jättebra.

Återkoppling funktioner

- Önskar det skulle finnas ett normalläge på höjden som går att ställa in, den pausar på normal för att sedan sänka och höja, det har varit toppen. Då kunde brukaren veta vilken höjd som är inställd.
- Upplever hålet i toaletten som trång.
- Avståndet till ryggstödet är för långt, brukaren når ej bak med ryggen.
- Brukaren tycker armstöden är alldeles för korta.
- Brukaren upplever det svårt att trycka in knapparna för vridmekanism.
- Brukaren upplever det svårt att hitta och trycka in höj- och sänkknapparna.
- Använder ej spolknappen, når den inte.

Justeringar av funktioner gjorda efter denna brukares medverkan

- Plattare och bredare sits ger ökad komfort och brukaren sitter säkrare.
- Större hål för bättre hygien.
- Justerat ryggstöd.
- Ryggstödskudde
- Bredare och plattare knapp för vridmekanismen gör det enklare att trycka på knappen.
- Minskat motstånd i knappen för vridmekanismen, lättare att trycka in.
- Kontrastfärger för ökad visibilitet av knappar.
- Formdetaljer som gör att man kan känna skillnad på knapparna.
- Alternativa lösningar för spolknappsplacering.

Slutsats

Funktionaliteten i badrummet i stort har ökat för personalen. Förflyttningar till duschen blivit mycket säkrare och enklare för både brukaren och personal. Brukarens synsvaghet har försvårat inlärning av nya funktioner eftersom den prototyp brukaren fick saknade anpassningar till gravt synsvaga. Att den vändbara toaletten kan vara i många olika positioner, vilket också är dess fördelar ur arbetsmiljöperspektiv, försvårar för en synsvag brukare som börjar använda den sent. Brukaren har haft svårt att ”hitta” armstöden och ”hitta” höj- och sänkknapparna. Viktiga synpunkter som bidragit till vidare utveckling av toaletten är bland annat kontrastfärger för synsvaga och att bättre kunna känna upp och nerknapparna. Denna brukare bidrog till mycket lärdomar och justeringar av funktioner och design.

Brukaren tillhör en extrem brukargrupp och hade många fysiska funktionsnedsättningar, försvagad benstyrka, dålig balans, svaga armar och gravt nedsatt syn. Detta i kombination med hög ålder och försvårad nyinlärning ökade ytterligare problembilden vid testet. En tidig introduktion hade varit fördelaktigt för denna brukare.

Före installation:

Efter installation:

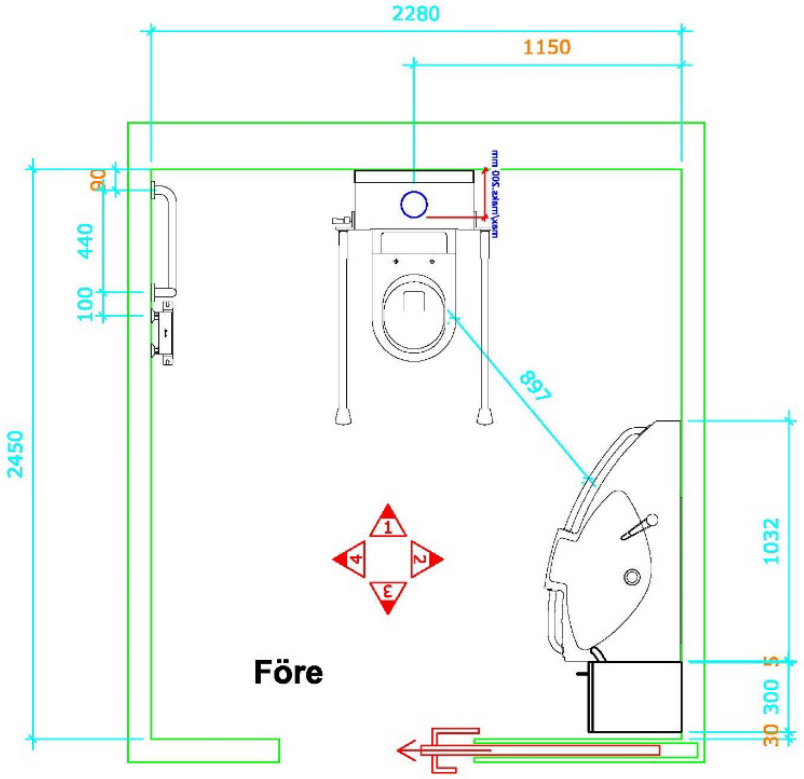
2280
1150
2450
90
440
100
897
1032
5
300
30
1
2
3
4
Före

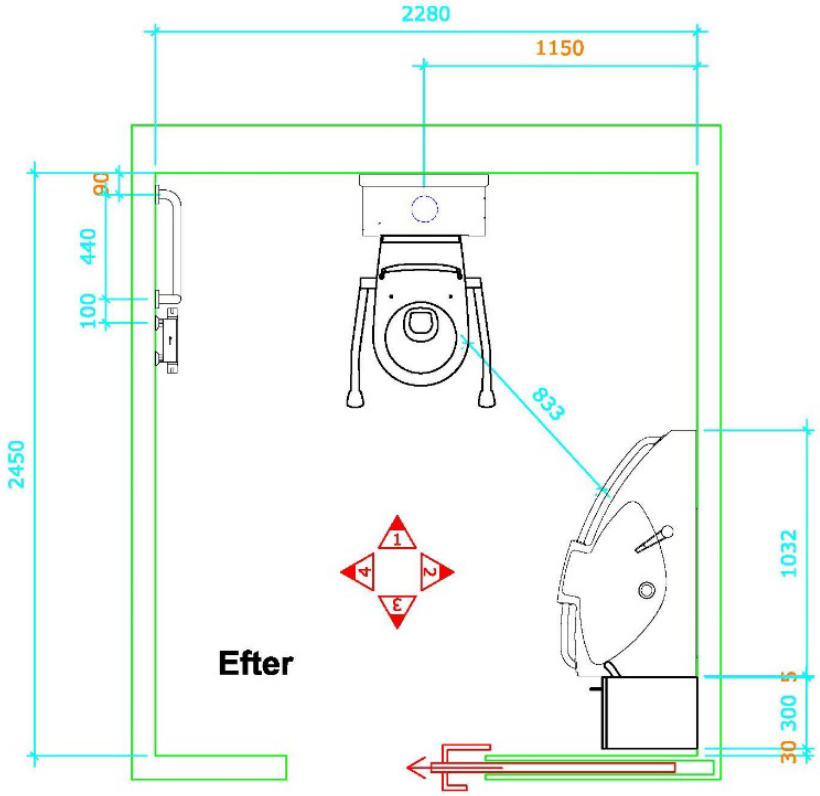
2280
1150
2450
90
440
100
833
1032
5
300
30
1
2
3
4
Efter

Ny brukare testar på Hannahemmet

Eftersom brukaren hade svårt att se den vändbara toalettens position och att se och använda reglagen på grund av sin synsvaghet, flyttades prototypen till ett annat badrum med en ny användare på Hannahemmet. Här är den arbetsrutin som togs fram tillsammans med personalen för den nya brukaren. Personalen ville behålla prototypen eftersom de såg många fördelar med de nya funktionerna. I Rutinen benämns prototypen WeC.

Hannahemmet Rutin Hilkka och Laura

WeC är en vridbar toalett som förenklar användandet av rullator på toaletten.
Här är en rutin som skall användas här:

1. Vrid WeC från dörren mot duschen. Höj till lämplig höjd för att sätta sig och fäll upp vänster armstöd

2. Låt brukaren gå rakt in och ställa rullatorn mot duschen. Hen flyttar sig i sidled och tar sedan tag i höger armstöd

3. Fäll ner vänster armstöd och sänk WeC till bekväm sitthöjd med fötterna i marken.

4. Vrid brukaren frammåt och låt hen göra det hen ska.

5. Höj brukaren till bra uppresningshöjd så att det är lätt för hen att resa sig.

6. Låt brukaren resa sig och gå rakt ut genom dörren.

Malmö, privatperson

Testperiod: 24 april-6 maj

Beskrivning brukare

Brukaren har en muskelsjukdom som gör hen mycket bensvag. Benen kan vika sig utan förvarning och stödhandtag och annan hjälp i badrummet är nödvändig för att hen ska kunna klara sig. Brukaren kan inte gå eller stå utan stöd, hen kan sitta utan stöd. Hen har sviktande arm- och handstyrka. Hen använder en rullstol inne samt en elektrisk rullstol ute.

Beskrivning badrum

Avlångt badrum med toalett i mitten, dusch till höger och handfat till vänster. Brukaren kan nå sitt handfat från toaletten. Brukaren har en höj- och sänkbar toalett med stödhandtag från Bano i sitt badrum sedan innan. Stödhandtag i dusch. Planerat nygjort badrum efter brukarens behov.

Beskrivning problematik Brukare

Väldigt tillgängligt, bra och lagom stort badrum, det är renoverat och anpassat efter brukarens användning. Det är oftast inga problem att resa sig från och sätta sig på toaletten. Dock kunde stolen gärna gå att hissa upp en liten bit till. Sätta sig är enkelt, resa sig är svårare för brukaren. Brukaren använder armstöden som hjälp vid uppresning. Använder även dem till att hänga kläder på vid av- och påklädning och vid förflyttning till och från hjälpmedlen. Brukaren tycker att den höj- och sänkbara toaletten från Bano är underbar och att toalettstolen är så mycket mer än en toalett. Den innebär också att brukaren kan ta av och på sig sina kläder, förenklar att ta på strumpor eftersom toalettstolen går längre ner än rullstol eller annan stol.
Hen har också nära till handfatet från toaletten. Det fungerar bra men hen har problem med balansen, hen håller sig med en hand och tvättar en hand i taget. Brukaren använder en rullator och rullstol. När brukaren använder rullstolen använder hen handtagen till att dra sig upp med vid förflyttning till toaletten, det går jättebra tack vare höj- och sänkbarheten. Vid dusch tar brukaren sig från toaletten och håller sig i tvätt ställningen och sen i tvättmaskinen och till sist handdukstorken för att sedan gå in i duschen. Det känns inte helt säkert och stadigt men det går. Brukaren ställer sig i hörnan av duschutrymmet och använder två handtag på väggen som hen håller sig i. Släpper endast en hand i taget. Det funkar men är inte helt säkert. Brukaren har en duschstol men vill inte använda den så länge det fungerar att stå.

Beskrivning av badrum med Banos vändbara toalett installerad

Brukaren behöver svänga stolen för att komma upp mot rullstolen, för att komma i rätt vinkel. Det kunde ha varit en fördel men p g a handtagens höjd blev förflyttningen jobbig. Sitsen, den första versionen, upplever brukaren som betydligt mindre. Den runda mjuka formen på sitsen samt det glatta materialet gör att brukaren glider av när hen böjer sig neråt för att t ex sätta på sig strumporna. Handtagen sitter väldigt nära sitsen, det blir det trångt. De gamla handtagen gör att toaletten mer känns som en ”fåtölj o väldigt bekväm”. Brukaren tror att funktionen att snurra stolen kanske hade upplevts mer positiv om handtagen varit mer som de gamla (Banos handtag). Hen använder sina handtag till att hänga sina kläder på så att de är tillgängliga och det är svårt med dessa svängda. Vridfunktion kan inte utnyttjas av brukaren. För att kunna svänga den behöver hen fälla upp de gamla handtagen och det funkar inte eftersom de nya är för låga och svängda. Hen upplever dem som mindre säkra eftersom de är betydligt smalare.

Återkoppling funktioner

- Spolknappen är bra och man kan t o m trycka på den med axeln utan att behöva vända sig. Det är kanon.
- Sitsen är hård o obekväm. Djupet lite väl litet. Mer rundad form gör att den är bekvämare.
- Ryggstödet hade brukaren ingen nytta av. Vill hellre ha ett nedfällbart lock.

- Saknar lock så att man kan sitta på toaletten
- Armstöden var alldeles för låga i jämförelse med de gamla. Lite hårdare än de gamla som är väldigt bekväma.
- Vridmekanismen var bra.

Justeringar av funktioner gjorda efter denna brukares medverkan

- Plattare sits med bättre komfort
- Bättre armstöd
- Bredare mellan armstöden
- Framtagning av lock

Slutsats

Brukaren hade redan ett väl utformat badrum med Banos höj- och sänkbara stol och en väl inarbetad rutin som känns säker och bra med tanke på hens fysik och problematik. Den prototyp som brukaren fick hade problem med utformningen av sits och armstöd. Detta sammantaget gjorde att brukaren inte kunde nyttja den vändbara toaletten fullt ut. För projektet har brukaren inkommit med mycket värdefull information med avseende på funktioner och designlösningar. Armstöden har varit en sådan fråga och vi har utvecklat designen med avseende på höjd, volym och grepp. Sitsen form är var inte optimal och utifrån denna återkoppling gjordes en genomgripande utredning av sitsens form och funktion. Det har lett till en omtyckt sitsutformning på resterande prototyper och att sitsarna byttes på befintliga testplatser.

Efter installation:

Åkershus, Göteborgs Stad

Testperiod: 10/9- 8/11

Beskrivning brukare

Brukaren är rullstolsburen och kan inte gå eller stå utan stöd. Hen har svårt med balansen har bra handstyrka men är lite svag i armarna. Har opererat knä, artros, kärlkramp samt diabetes och epilepsi. Hen använder en manuell rullstol i sitt badrum. I övrigt används duschstol och gåstol. Brukaren är lång och stor ca 1.80 i 80 årsåldern. Brukaren kan få epileptiska anfall när hen sitter på toaletten. Hen har svårt att komma ihåg instruktioner men är mycket villig att testa och lära sig hur hen skall använda den vändbara toaletten. Har sedan svårt att komma ihåg hur allt fungerar.

Beskrivning problematik brukare

Badrummet är kvadratiskt och litet med skjutdörr, vilket underlättar på grund av placering i hallen. Handfatet kan inte nås från toaletten och det finns inga stödhandtag förutom de som var monterade runt toaletten. Brukaren sätter sig oftast själv på toaletten och klara av sitt toalettbesök själv. Ibland behövs hjälp vid torkning mm och då larmar brukaren på personal. Brukarens rullstol är bred och det finns inget utrymme att vrida rullstolen i badrummet. Rullstolen fyller hela dörröppningen och utrymmet framför toaletten då brukaren sitter på toaletten. Det gör det svårt för personal att gå in till brukaren eller komma ut ur badrummet när de väl står där inne och brukaren skall tillbaka till rullstolen. Speciellt svårt blir det när brukaren reser sig och skall tvätta händerna och personalen står kvar i duschhörnan då de varken kan hjälpa brukaren bra att sätta sig tillbaka på toaletten eller nå rullstolen och dra fram den för att brukaren ska kunna sätta sig i den. Brukaren står emellan personalen och rullstolen. Brukaren är tung och behöver ibland hjälp att komma upp från toaletten.

Beskrivning av badrum med Banos vändbara toalett installerad

Brukaren tycker att det går bättre och lättare att använda badrummet. Hen har nytta av höj- och sänk funktionen. Det är lättare att resa sig när den är upphöjd och bra att kunna sänka för att få rätt höjd när man sitter. Hen har toaletten vriden mot dörren och rullar med rullstolen fram till toaletten och tar tag i stödhantagen. Snurrar runt för att sedan sätta sig. Tycker själv att det fungerar bra att göra så. Blir förevisad att toaletten kan vara vriden in mot rummet och att hon rullar in med rullstolen mot toaletten, tar tag i motstående handtag och vrider sig 45 grader istället. Hen tycker att det fungerar bra men har nog svårt att komma ihåg denna nya rutin, därför väljer hen att göra som tidigare. Brukaren känner sig trygg med Banos vändbara toalett, vilket hen inte gjorde med den förra toalettstolen.

Personalen är eniga om att höj- och sänk funktionen är mycket användbar med tanke på brukarens längd. När brukaren skall resa sig minskar belastningen på personalen eftersom toaletten kan höjas till en höjd där brukaren kan resa sig själv. Brukaren har själv svårt att manövrera funktionerna. Det är lite för mycket att komma ihåg. Vridmekanismen går bra att använda när personalen är med och hanterar den.

Personalen tycker att funktionen i badrummet har blivit mycket bättre med hjälp och att de kan stå i bättre arbetsställningar när de använder vridfunktionen. Vissa använder toaletten i samma position hela tiden. Det råder olika uppfattningar om hur många personal som behövs vid toalettbesöken. Vissa svarar att brukaren klarar sig helt själv, andra att det är en personal och andra två personal. Förmodligen förekommer samtliga situationer. Vridmekanismen hade varit än mer användbar om brukaren kommit ihåg att använda den själv. Banos vändbara toalett har inte gjort badrummet trängre trots att den är lite längre än föregående toalett.

Återkoppling funktioner

- Den är go att sitta på.
- Lätt att rengöra. Upplevs som hygienisk.
- Den är fin.
- Svårare att nå spolknappen när hen flyttat över till rullstolen.
- Svårt att komma ihåg var funktionerna sitter.
  Vridmekanismen är svår att trycka in, trög, samtidigt som hen vrider sig med fötterna.
- Saknar lock

Justeringar av funktioner gjorda med denna brukares medverkan

- Röda färgmarkeringar av knappar och vridmekanism för att förtydliga funktionerna. Lättare att se och hitta och då bli påmind.
- Förbättring av vridmekanismknappen, lättare att trycka in
- Lock planeras till lansering

Slutsats

Brukaren är nöjd med Banos vändbara toalett och tycker att den förenklar toalettbesöket. Den står i en vriden position mot dörren vilket gör att hen kan rulla rullstolens enkelt rakt mot toaletten. Badrummets funktionalitet har förbättrats. Om badrummet justerades ytterligare skulle Banos vändbara toalett öka användbarheten och säkerhet ytterligare i detta badrum. Ett handfat med stödhandtag skulle öka tryggheten för brukaren när hen reser sig och tvättar händerna och sedan sätter sig tillbaka i rullstolen. Om tvättställ och dusch också hade bytt plats hade brukaren med hjälp av vridfunktionen riskfritt kunnat tvätta händerna. Personalen hade då också kunnat stå så i en bra position så att de når både rullstol och brukare.

Personalen ser potentialen i Banos vändbara toalett. *”Hoppas att alla får en. Det skulle vara suveränt om brukaren kunde nå tvättstället från den vändbara toaletten.”* Det är viktigt med rätt upplärning vid flera tillfällen och att upprätta rutiner för hur man arbetar. Höj- och sänkmekanismen är en stor förbättring för brukaren. Den används vid uppresning och ger en bra sitthöjd. Om brukaren hade fått Banos vändbara toalett tidigare hade inlärningen av de nya funktionerna gått smidigare.

Före installation:

Efter installation:

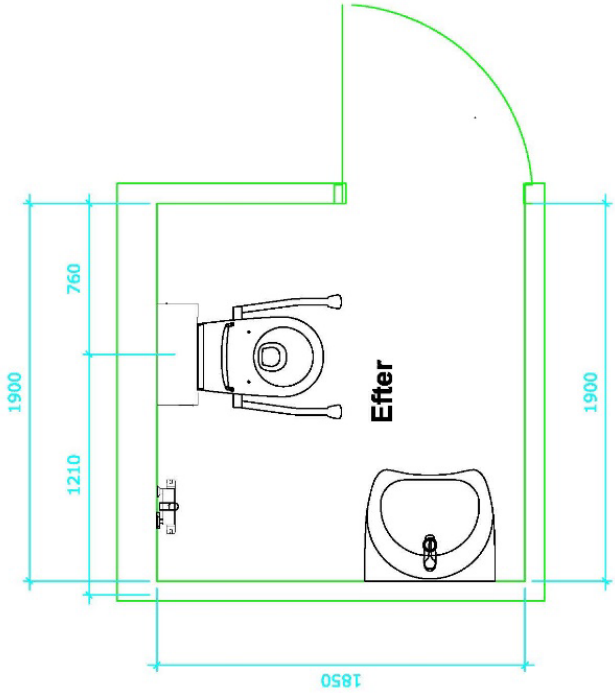
1900
760
1210
Efter
1900
1850

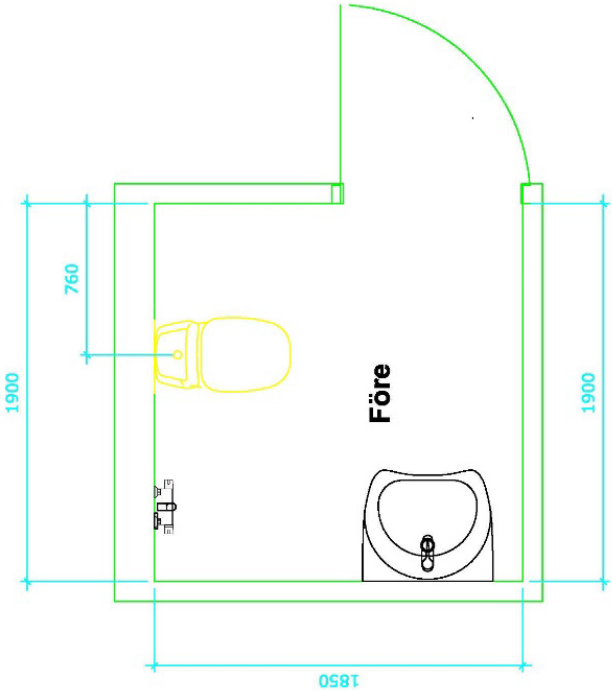
1900
760
Före
1900
1850

6. Slutgiltig design

Förbättringar av Banos vändbara toalett under projektets gång

- Sitsen, bättre komfort
- Större hål för bättre åtkomlighet vid hygien
- Åtkomlig spolknapp
- Minimerad cistern för att minska utrymmet toaletten tar
- Toalettpappershållare
- Lock
- Kontrastfärgade delar
- Knappar i relief för synsvaga
- Komfortsits, mjuk pursits som läggs på befintlig sits
- Komfortryggstöd, mjukt ryggstöd i pur som träs över ryggstödet
- Spol-torkfunktionalitet
- Stabilare armstöd
- Bättre mekanik i vridfunktionen

Funktionen

Alla olika delar på produkten har förfinats och förbättrats under projektets gång allt eftersom förbättringsförslag kommit in. Vridbarheten har gjorts smidigare och mer ljud och friktionsfri. Alla delar har så delningar som möjligt för att underlätta rengöring. Knapparna har förtydligats och försetts med både taktil och visuell markering. Knappen för att frigöra vridmekanismen är enkel att trycka in och har getts en avvikande röd färg. Ryggstödet är lätt att ta bort vid behov. Det dras rakt upp. Det har en vänlig båge och ergonomisk ryggvinkel. Armstöden har en bra greppdel längst ut och ger stöd under armarna. För personal ger de bättre åtkomst för eftersom de sluttar ner mot sitsen.

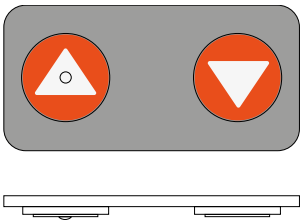

Utseendet

Formspråket är enkelt och stilrent. Mjuka och vänliga former med rena formövergångar. Ett rent och tryggt intryck som passar in i många olika miljöer utan att väcka uppmärksamhet. Mjuka formövergångar som är sköna mot kroppen och ser vänliga ut. Enkelhet har varit ett motto. Inga onödiga former som förvillar eller skapar osäkerhet. Strama linjer som ger skärpa och förtydligar formerna.

7. Mätbara resultat

Resultat från de intervjuer som har genomförts och formulär som samlats in under studien.

Bakgrundsinformation

- 8 brukare
- 4 ordinära badrum
- 4 vård- och omsorgsbadrum
- 6 testplatser där personalen hjälpte till vid toalettbesök
- 7 testplatser där personalen hjälpte till vid dusch och hygien
- 6 brukare använde rullstol
- 3 brukare använde rullator
- 2 brukare med andra förflyttningshjälpmedel såsom Turner eller gåbord
- 8 brukare hade balans och förflyttningsproblem
- 3 brukare hade kognitiva svårigheter
- 1 brukare med grav synskada

Resultat för brukare (8 brukare)

- På 5 testplatser har brukaren blivit mer självständig
- På 5 testplatser känner sig brukaren mer trygg
- På 5 testplatser har funktionaliteten ökat i badrummet
- På 6 testplatser har fallrisken minskat
- På 4 testplatser klarar brukaren av att resa sig själv
- På 7 testplatser önskade brukaren att nå handfatet från toaletten

Arbetsmiljöeffekter för personal (7 platser med vårdpersonal)

- På 7 testplatser uppgav personalen att de hade fått bättre arbetsställningar
- På 7 testplatser var personalen positiv
- På 7 testplatser ville behålla prototypen
- På 4 testplatser upplever personalen som de fått mer utrymme på toaletten
- På 4 testplatser upplever personalen att de kan stå närmare brukaren
- På 1 testplats har man gått från dubbelbemanning till enkelbemanning

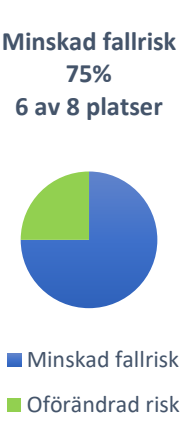

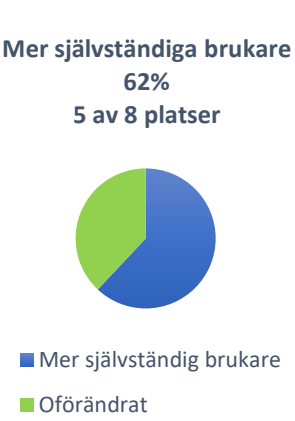

Ej önskvärda effekter som justerats
Tre brukare ville ha sin gamla toalett tillbaka.

- Två på grund av dåligt utformad sits, som åtgärdats genom en rad nya sitsformer utvärderats och en slutgiltig sits tagits fram.
- En p g a dålig syn och att hen inte kunde lära sig positionen av prototypens funktioner. Knappar och knappsats har justerats med färg och formmarkeringar för att öka tillgängligheten för synskadade.

De två prototyper som var installerade på vårdboenden uppgav personalen att de ville behålla de vändbara toaletterna och de installerades hos andra brukare på samma boende.

Brukare med stora fysiska och kognitiva problem
Generellt hade testpersonerna stora fysiska problem, kognitiva svårigheter och hög ålder. Två brukare har avlidit under testets gång. Det betyder att testet har haft personer med stor förflyttnings problematik och att testet genomförts med dessa brukares förutsättningar som ingångsvärde. Om brukare börjar använda den vändbara toaletten tidigare, när de fortfarande har många av sina förmågor kvar, skulle problem med att lära sig använda knappar och vänja sig med nya rutiner minska. Antalet kvinnliga brukare har varit överrepresenterade.

8. Slutsats test

- Banos vändbara toalett ger bättre arbetsställningar
- Minskar vridningar och fallrisker
- Underlättar användandet av hjälpmedel
- Ger yteffektivare badrum
- Underlättar vid påklädning och hygien
- Fungerar även för dementa brukare
- Tidig introduktion av Banos vändbara toalett är att föredra
- Brukare efterfrågar tillgång till handfat

Arbetsmiljöförbättringar samt ökad funktion och säkerhet för brukare

Arbetsställningar
Banos vändbara toalett ger bättre arbetsställningar. Den är väldigt omtyckt av personalen på samtliga testplatser. Den möjliggör att komma närmare brukaren när denne behöver hjälp vilket ger bättre arbetsställning och färre vridna positioner. Vridfunktionen och höj och sänkfunktionen underlättar för personalen vid hjälp med hygien och påklädning. Fler valmöjligheter till bra arbetsställning uppnås med hjälp av vridfunktionen. Höj- och sänkfunktionen gör att brukaren själv kan resa sig själv toalettbesök och vid påklädning. Det ger också träning till brukaren för att kunna behålla sina förmågor.

Minskade fallrisker
Vridfunktionen minskar behovet av att vrida sig 180 grader och därmed fallrisken mellan toalett och hjälpmedel. Vridfunktionen underlättar användandet av hjälpmedel på toaletten. Badrummet kan användas mer effektivt med hjälp av vridfunktionen.

Armstöden i jämförelse med väggmonterade armstöd
Armstöden är enklare och närmare brukaren och uppfällbara. I jämförelse med väggmonterade armstöd ger Banos vändbara toaletts armstöd en närhet till brukaren. Det är inte i vägen på samma sätt som väggmonterade armstöd. De är enklare att fälla upp och närmare till hands att fälla ner. De är inte i vägen vid påklädning eller hygienbestyr och gör att personalen kan komma närmre brukaren och på så vis inta en bättre arbetsställning med mindre belastning. Deras form och funktion gör också att rummet ibland upplevs som större i jämförelse med att ha väggmonterade installerade.

Höj- och sänk funktion i jämförelse med toalettförhöjare
Höj- och sänkfunktionen ger uppresningshjälp och god sitthöjd. Den vändbara toaletten ger brukaren den optimala sitthöjden och har inga förinställda lägen som brukaren måste anpassa sig efter. Uppresningshjälpen ger både ett träningstillfälle för brukaren samtidigt som den ger självständighet. En toalettförhöjare ger endast en sitthöjd vilket brukar vara ett högt läge för att brukaren skall kunna resa sig. Det gör att sitthöjden blir för högt och att brukaren inte har en optimal sittposition för att uträtta sina behov. Hödjusteringen är ett uppresningshjälpmedel och avlastar personal när brukaren skall resa sig, det minimerar tunga lyft i vriden arbetsställning.

Att tidigt börja använda Banos vändbara toalett är en fördel
För att brukaren skall kunna lära sig den vändbara toaletten medan hen fortfarande har funktionalitet kvar är det en fördel att börja använda den tidigt. Då kan brukaren upprätta rutiner som bidrar till att behålla självständigheten längre. Att hinna lära sig de få enkla knapparna som används för att justeringar innan svårigheter med ny inlärning uppstått.

God nytta även med demenssjukdom
Brukare med demenssjukdom har god nytta av den vändbara toaletten, med hjälp av personal. Personalen får lättare att instruera brukaren då hen inte behöver snurra 180 grader för att sätta sig. Brukaren får också möjlighet att träna sig att resa sig upp och på så sätt behålla kroppsliga funktioner. Det är svårt att ta till sig nya rutiner samt svårt att lära in knapparnas funktion vid demensproblematik.

Brukarna behöver nå handfatet från toaletten.
Att enkelt kunna sitta kvar på toaletten och ha tillgång till handfatet skulle förenkla mycket för våra användare i testet. Brukarna skulle få en bättre handhygien, kunna borsta tänderna säkert sittandes, göra sin morgontoalett och även kunna bli mer självständig.

9. Nordiskt projekt

Bano har arbetat med funktionella badrum och forskning i 20 år
Bano har i 20 år arbetat med att göra badrummen mer funktionella för brukare och vårdpersonal. En kontinuerlig innovationsprocess i nära samarbete med forskare, förflyttningsexperter och vårdpersonal och inte minst brukarna själva. Bano är ett norskt företag som tillverkar och säljer helhetslösningar för tillgängliga badrum. Produkter med god funktion och av hög kvalitet; exempelvis höj- och sänkbar toalett och tvättställ med stödhandtag, blandare, stödhandtag, hyllor, skåp och duschstol. Bano levererar kompletta lösningar till hälsosektorn. Bano kommer att tillverka samt sälja slutprodukten. Bano Sverige är säljorganisationen i Sverige för Banos produkter.

Projektet är ett nordiskt projekt och har drivits parallellt i Norge, där 14 prototyper har installerats i privata hem, vårdboenden och sjukhus. I Danmark finns två prototyper installerade. NTNU i Norge kommer att genomföra en forskningsstudie tillsammans med KTH. På NTNU testas badrumskonceptet i laboratoriet vid Institutionen för byggteknik. Flyttningssituationer testas och funktion och upplevelse utvärderas av användare med olika funktionshinder.

Norska studien
I Norge har dels nya badrum byggts dels har funktionen testats i befintliga badrum med mindre yta. Banos vändbara toalett har testats på sjukhus, vårdhem och i privata hem. Badrumskonceptet testas i privata hem för att dokumentera att Banos vändbara toalett kan hjälpa fler i inte minst den äldre åldersgruppen att bli mer självständiga och kunna bo kvar längre hemma. Även på sjukhus och vårdhem har prototyper testats för att dokumentera hur mindre badrum kan bli tillgängliga och förbättra för brukare och vårdpersonal. Brukare och vårdpersonal ger återkoppling på produkterna och föreslår förbättringar som Bano sedan utvecklar och ominstallerar för ny testning. En av de främsta orsakerna, även i Norge, till att personer med måste flytta från befintligt boende till ett vårdhem eller motsvarande är svårigheten att använda den toalett som funnits tidigare. Det finns stora fördelar, både på individ- och samhällsnivå, genom att dessa användargrupper kan bli mer självständiga och bo kvar längre hemma. Resultaten från projektet är mycket positiva. Projektet del-finansernas av Innovation Norge.

Oslo kommun
I mars 2017 bjöd Omsorgsbygg Oslo KF i samarbete med det norska programmet för leverantörsutveckling och det norska forskningslaboratoriet för universell design, NTNU i Gjövik in till en tävling om framtida kompletta badrumslösningar för vårdhem. Målet var att bygga funktionella badrum för vårdhem, anpassade för alla användare. En bred sammansatt jury valde det vridbara badrumskonceptet som vinnare i tävlingen. Konceptet testades sedan av forskare vid norska forskningslaboratoriet för universell design. Juryns åsikt var att konceptet kommer att förändra badrumsdesignen både i hem med trånga badrum som måste byggas om, i vårdhem eftersom fler kan använda lösningen och i vårdhem där inte minst vårdpersonalen får en bättre arbetsmiljö. Det finns 6 etablerade testplatser i Oslo med mycket goda resultat.

Hälse Bergen
Haukeland universitetssjukhus har testat konceptet i två badrum på fyra kvadratmeter. Mer än 40 sjuksköterskor har testat badrummen i tillsammans med över 100 patienter. Återkopplingen från brukare och vårdpersonal är att badrummen uppfattas som rymliga och funktionella. Konceptet gör

patienter mer självständiga. Åtkomlighet för vårdgivare förenklas och interaktion med användare förbättras. Belastningen för vårdpersonal minskar i form av färre förflyttningar och färre tunga lyft. Erfarenhet är att situationer då patienter tidigare behövde hjälp från två vårdpersonal, nu klarar sig med en. Då patienten tidigare behövde hjälp av en vårdpersonal, klarar nu patienten sig själv. Detta frigör resurser och innebär en stor integritetsvinst.

Bergen kommun
Bergens kommun har testat konceptet på sitt största vårdhem. Resultatet är mycket positivt. Det är lätt att använda, lätt att hålla rent och ergonomiskt. Det är lätt att arbeta "korrekt", i bra arbetsställning och innebär färre tunga lyft. Toalettens justeringsalternativ, både höjdjustering och vridbarheten skapar ett unikt anpassningsverktyg. Det är lätt att anpassa toaletten till patientens behov och att handfatet kan nås från toaletten, blir brukaren än mer självständig. Brukaren kan tvätta sig utan att behöva förflytta sig från toaletten. Konceptet gör det enkelt för brukaren att resa sig. Byrån för byggande och fastigheter ser att badrumskonceptet kan ge stora yt- och ekonomiska besparingar i byggledet och i driften av framtida vårdhem.

Gloppen kommun
Gloppen kommun har testat konceptet på vårdhem. Erfarenheten är att lösningen fungerar och ger tryggare och mer självständiga användare. Den vändbara toaletten ger bättre utrymme för hjälpmedel som rullstol, rollator och liftar. Färre förflyttningar minskar belastningen på vårdpersonalen. Kommunen har beslutat att använda det vändbara badrumskonceptet i sitt nya vårdhem. Den norska arbetskontrollmyndigheten har accepterat lösningen och planer på nybyggnationer med Banos vändbara toalett är i full gång.

10. Forskningsprojekt på KTH

Arbetsmiljöförbättringar inom vård och omsorg
Projektet har tagit initiativ till ett forskningsprojekt som drivs av KTH, Avdelningen för ergonomi vid Institutionen för medicinteknik och hälsosystem. Syftet med projektet är att undersöka, identifiera och utveckla normbrytande lösningar inom området badrum. Bano är ett av de medverkande företagen och ansökan beviljades med ett forskningsanslag från Afa försäkring. Projektet startade i juli 2018 och är planerat att pågå under två år.

Verklighetslabbet på Stureby Vård- och Omsorgsboende är en av de medverkande i projektet och tillhandahåller testplatser. Bland annat kommer Banos vändbara toalett att utvärderas med fokus på personalens arbetsmiljö.

Vetenskaplig evidens
Syftet med KTH:s badrumsprojekt som har fått forskningsanslag från Afa är att ”… *undersöka, identifiera och utveckla normbrytande lösningar inom området badrum för att möta dagens och framtidens behov, för att öka funktionalitet, förbättra arbetsmiljö och säkerhet för vårdgivare och brukare samt brukarautonomi som samtidigt är systemekonomiskt fördelaktiga.* ”

Projektet handlar om hur man kan utforma kompakta badrum med nya tekniska lösningar där arbetsmiljön förbättras och skaderiskerna minskar för både vårdpersonal och brukare. Banos vändbara toalett är en av de produkterna som kan bidra till att uppnå detta.

11. Kontaktinformation

Bano Sverige AB
www.bano.se

Christian Amato
+46 739-93 30 04
christian.amato@bano.se

Hammarby Allé 91
120 63 Stockholm

Myra Industriell Design AB
www.myra.se

Stina Juhlin
+46 708-641405
stina@myra.se

Glasbruksgatan 40
11620 Stockholm